TEFCOLD®

COOL PRODUCTS WORLDWIDE

GUC50, 70 & 140/ GUF50, 70 & 140

UPRIGHT CABINETS

User's Manual

GUC50/
GUF50

GUC70/
GUF70

GUC140/
GUF140

English P. 1	Italia P. 22	Nederlands P. 43	Norsk P. 64	Русский P. 85	Română P. 106	Ελληνικά P. 127
Deutsch P. 8	Español P. 29	Dansk P. 50	Suomi P. 71	Čeština P. 92	Hrvatski P. 113	
Français P. 15	Português P. 36	Svenska P. 57	Magyar P. 78	Slovák P. 99	Polski P. 120	

Table of contents

Description 3
Key Product Features 3
Safety instructions 4
Unpacking and installation 4
Electrical connection 4
Start-up the cabinet 4
Temperature settings 4
Appliance-Specific Climate Requirements 5
Maintenance and cleaning 5
Service 5
Product label 5
Panel 6
Temperature 6
Operation 6
Trouble shooting 7
Disposal 7

Description

This G-line upright units offer exceptional value and robust storage for demanding industrial kitchens.

Models available: Choose from the cooler or the matching freezer option.

Optimal Organization: Features adjustable shelving and is perfectly sized to accept gastronorm pans, maximizing your storage efficiency.

Built for durability: Developed specifically for busy, high-volume environments, ensuring long-term reliability.

Easy Mobility: Equipped with heavy-duty castors (wheels), making daily movement for cleaning easy.

Key Product Features

Stainless steel cabinet

- Reversible solid door
- Ventilated cooling
- Digital controller and temperature display
- Lock
- Self-closing door
- Adjustable shelves according to Gastronorm (EN 631)
- Strong wheels
- Great value-for-money range

Safety instructions

1. To obtain full use of the cabinet, we recommend reading this instruction manual.
2. It is the user's responsibility to operate the appliance according to these instructions.
3. Contact your dealer immediately in case of any malfunctions.
4. Place the cabinet in a dry and ventilated place.
5. Keep the cabinet away from heat-emitting sources and do not expose it to direct sunlight.
6. Note: all electrical devices are sources of potential danger.
7. Do not store inflammable material such as paint thinner, gasoline etc. in the cabinet.
8. We declare that neither asbestos nor any CFC is used in this product.
9. The oil in the compressor does not contain PCB.

This product contains refrigerant, type R290.
The amount of refrigerant is indicated on the nameplate.
R290 is a natural, efficient and internationally approved refrigerant.
It does not affect the ozone layer and barely contributes to the greenhouse effect.
R290 is flammable, however, so avoid any contact with open fire.
The flammable refrigerant, reuires you to have ensure good ventilation around the appliance. Do not use mechanical devices when defrosting, as this can cause the cooling system to leak. Do not use electrical appliances inside the refrigerated storage compartment.
The machine part of the cooler can contain sharp, moving and hot components.
Repairs should only be carried out by a skilled technician who is familiar with the product.

R290

(EN 60335-2-89: 2010).

Unpacking and installation

Remove the wooden pallet and all packing material.
The cabinet must be placed level.
Leave at least 10 cm of free space around the cabinet for proper ventilation.

To allow the refrigerant to properly settle within the system, let the cabinet sit for a couple of hours after moving it.

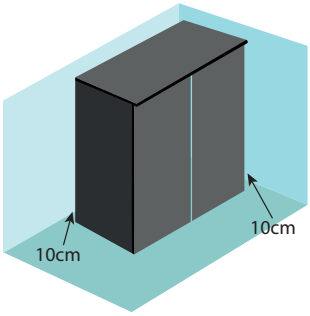

Electrical connection

Only connect the product to a fused and properly earthed socket.
Voltage: 230 Volt – 16A – 50Hz.

Start-up the cabinet

Before use, make sure that elctrical connections are dry and intact.
We also recommend cleaning the cabinet prior to first use.
See the section on maintenance and cleaning.

Temperature settings

Extended shelf life: Correct temperature (0-5°C) significantly extends food shelf life, reducing spoilage in a commercial refrigerator.
Preserved quality: Optimal temperature maintains food taste, texture, and nutrition, minimizing discards due to quality loss.
Minimized risk of food poisoning: Proper low temperature inhibits harmful bacteria growth, ensuring food safety and reducing related waste.
Efficient energy consumption: Correct temperature ensures efficient refrigerator operation.

Appliance-Specific Climate Requirements

GUC: The cabinet is designed to operate in a climate where the maximum temperature and humidity are 30°C and the relevant relative humidity is 55%, respectively.

GUF: The cabinet is designed to operate in a climate where the temperature and humidity fluctuate between
16°C and 30°C, and from 40% RH to 55% RH.

Maintenance and cleaning

Clean the cabinet with a soft cloth.
Use lukewarm water with mild soap.
Do not use aggressive cleaning materials, such as scouring pads, abrasives or chlorine.
Do not use water at or near electrical components.
Clean the condenser every month. Use a foot stool to access the condenser from above and clean it with a vacuum cleaner or soft brush. If necessary, remove unscrew the plate holding the filter and clean it.
Do not place items on top of the cabinet as it hinders airflow.

Service

The cooling system is a hermetically sealed system that does not require frequent service inspections.
If the cabinet fails to cool, check if the reason is a power cut.

Product label

The product label is usually found in or on the back of the cooler.

The serial number indicates the production date. See arrow to the right.
In this example the production date is: Feb. 2nd, 2023
Tefcold carries the necessary spare parts at least 8 years after production date.

Sample product label

Production date

Panel

❄	Start a manual defrost cycle.		△	In programming mode: browse the parameter codes or increase the displayed value.
SET	To display target set point. In programming mode it selects a parameter or confirm an operation.		▽ AUX	In programming mode: browse the parameter codes or decrease the displayed value.

Temperature

This product is equipped with an electronic thermostat that accurately controls the temperature. Defrosting (DEF) is also automatically regulated. The settings and temperature have already been set in the factory.
If you want to change the temperature, you must hold the SET button for 3 seconds until °C begins to flicker on the display. You can adjust the temperature with the arrow buttons.
After releasing the buttons, the new temperature will be set.

Operation

△ + ▽ Lock or unlock the panel

SET + ▽ Enter programming mode

SET + △ Return to room temperature display

Indications

❄	On	Compressor activated
	Flashing	Anti short cycle delay activated
❄	On	Defrost in progress
	Flashing	Dripping in progress
°C	On	Measurement unit
	Flashing	Programming mode
°F	On	Measurement unit
	Flashing	Programming mode

Trouble shooting

Problem	Possible issues		Solution	Remarks
Compressor is not working	Power is off.	The fuse is blown.	Replace fuse	If necessary please contact after-sales service for assistence.
		Poor connection between plug and socket.	Check socket	
		The I/O circuit is out of order	Check the circuit with	
	The digital thermostat is not set correctly		Adjust the thermo-stat to it's proper values	Ask for professional help
Compressor keeps running	The temperature inside is too high	The door is being opened too fre-quently.	Reduce the times of opening	
		Too much food has been stored at once	Remove some of the food in the cabinet.	
Too noisy	The floor is not level		Place pads under the castors	
	The screw in fan or condenser is loose		Tighten screw	
	The refrigerating circuits touch each other		Separate them	
	The refrigerator is placed on an uneven surface.		Level the surface.	
There is a sound of liquid flowing in the freezer				It is the sound of refrigerant circulating in the refrigerating system. This is normal
The refriger-ation system does not work for a long time but the inside temperature is very low				This indicates good insulation and low cooling retention. This is normal.

Disposal

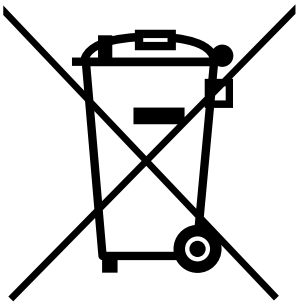

The use of the symbol indicates that this product may not be treated as household waste.
By ensuring this product is disposed of correctly, you will help prevent potential negative consequences for the environment and human health, which could otherwise be caused by inappropriate waste handling of this product.
Please recycle this product in accordance with applicable local regulation.
WEEE-Directive 2012/19/EU
Neither asbestos nor any CFC is used in this product.
The oil in the compressor does not contain PCB.

TEFCOLD®
COOL PRODUCTS WORLDWIDE

GUC50, 70 & 140/
GUF50, 70 & 140

AUFRECHTE SCHRÄNKE

Benutzerhandbuch

**GUC50/
GUF50**

**GUC70/
GUF70**

**GUC140/
GUF140**

Inhaltsübersicht

Beschreibung 10
Wichtigste Produktmerkmale. 10
Sicherheitshinweise 11
Auspacken und Installation 11
Elektrischer Anschluss 11
Inbetriebnahme des Gerätes 11
Temperatur-Einstellungen 11
Gerätespezifische Klimaanforderungen 12
Wartung und Reinigung 12
Wartung 12
Produktbezeichnung 12
Panel 13
Temperatur. 13
Betrieb 13
Fehlerbehebung. 14
Entsorgung 14

Beschreibung

Diese Standgeräte der G-Linie bieten ein außergewöhnliches Preis-Leistungs-Verhältnis und robuste Lagerung für anspruchsvolle Großküchen.

Verfügbare Modelle: Wählen Sie zwischen der Kühlvariante oder der passenden Gefriervariante.

Optimale Organisation: Die verstellbaren Einlegeböden und die perfekte Größe für Gastronorm-Pfannen maximieren Ihre Lagereffizienz.

Für Langlebigkeit gebaut: Speziell für Umgebungen mit hohem Arbeitsaufkommen entwickelt, um langfristige Zuverlässigkeit zu gewährleisten.

Leichte Mobilität: Ausgestattet mit hochbelastbaren Rollen (Rädern), die das tägliche Bewegen zum Reinigen erleichtern.

Wichtigste Produktmerkmale

Schrank aus Edelstahl

- Umkehrbare massive Tür
- • Belüftete Kühlung
- • Digitaler Regler und Temperaturanzeige
- Verschließbar
- Selbstschließende Tür
- Verstellbare Einlegeböden nach Gastronorm (EN 631)
- Stabile Räder
- Großartiges Preis-/Leistungsverhältnis

Sicherheitshinweise

1. Um das Gerät optimal nutzen zu können, empfehlen wir Ihnen, diese Bedienungsanleitung zu lesen.
2. Es liegt in der Verantwortung des Benutzers, das Gerät in Übereinstimmung mit dieser Anleitung zu betreiben.
3. Wenden Sie sich im Falle von Störungen sofort an Ihren Händler.
4. Stellen Sie das Gerät an einem trockenen und belüfteten Ort auf.
5. Halten Sie das Gehäuse von wärmeabgebenden Quellen fern und setzen Sie es keiner direkten Sonneneinstrahlung aus.
6. Hinweis: Alle elektrischen Geräte sind potentielle Gefahrenquellen.
7. Bewahren Sie kein brennbares Material wie Verdünner, Benzin usw. im Gerät auf.
8. Wir erklären, dass in diesem Produkt weder Asbest noch FCKW verwendet wird.
9. Das Öl im Kompressor enthält kein PCB

Dieses Produkt enthält Kältemittel des Typs R290.
Die Menge des Kältemittels ist auf dem Typenschild angegeben.
R290 ist ein natürliches, effizientes und international zugelassenes Kältemittel.
Es beeinträchtigt die Ozonschicht nicht und trägt kaum zum Treibhauseffekt bei.
R290 ist jedoch entflammbar, so dass jeder Kontakt mit offenem Feuer vermieden werden sollte.
Das entflammbare Kältemittel erfordert, da, dass Sie für eine gute Belüftung um das Gerät herum sorgen. Verwenden Sie beim Abtauen keine mechanischen Vorrichtungen, da dies zu Undichtigkeiten im Kühlsystem führen kann. Benutzen Sie keine elektrischen Geräte im Inneren des Kühlraumes.
Der Motor des Kühlers kann scharfe, bewegliche und heiße Teile enthalten.
Reparaturen sollten nur von einem qualifizierten Techniker durchgeführt werden, der mit dem Produkt vertraut ist. (EN 60335-2-89: 2010).

Auspacken und Installation

Entfernen Sie die Holzpalette und das gesamte Verpackungsmaterial.
Der Schrank muss eben aufgestellt werden.
Lassen Sie um den Schrank herum einen Freiraum von mindestens 10 cm für eine gute Belüftung.
Damit sich das Kältemittel richtig im System absetzen kann, lassen Sie den Schrank nach dem Transport ein paar Stunden stehen.

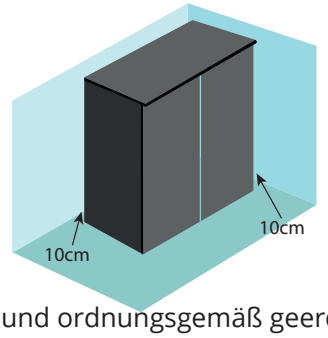

Elektrischer Anschluss

Schließen Sie das Produkt nur an eine abgesicherte und ordnungsgemäß geerdete Steckdose an.
Spannung: 230 Volt - 16A - 50Hz.

Inbetriebnahme des Gerätes

Vergewissern Sie sich vor dem Gebrauch, dass die elektrischen Anschlüsse trocken und intakt sind. Wir empfehlen außerdem, den Schrank vor dem ersten Gebrauch zu reinigen. Siehe den Abschnitt über Wartung und Reinigung.

Temperatur-Einstellungen

Verlängerte Haltbarkeitsdauer: Die richtige Temperatur (0-5°C) verlängert die Haltbarkeit von Lebensmitteln erheblich und reduziert den Verderb in einem gewerblichen Kühlschrank.
Qualität wird bewahrt: Bei optimaler Temperatur bleiben Geschmack, Textur und Nährwert der Lebensmittel erhalten, so dass weniger Lebensmittel aufgrund von Qualitätsverlusten weggeworfen werden.
Das Risiko einer Lebensmittelvergiftung wird minimiert: Die richtige niedrige Temperatur hemmt das Wachstum schädlicher Bakterien, gewährleistet die Lebensmittelsicherheit und reduziert damit verbundene Abfälle.
Effizienter Energieverbrauch: Die richtige Temperatur sorgt für einen effizienten Kühlschrankbetrieb.

Gerätespezifische Klimaanforderungen

GUC: Der Schrank ist für den Betrieb in einem Klima ausgelegt, in dem die maximale Temperatur und Luftfeuchtigkeit 30°C bzw. 55% beträgt.

GUF: Der Schrank ist für den Betrieb in einem Klima ausgelegt, in dem die Temperatur zwischen 16°C und 30°C und die relative Luftfeuchtigkeit zwischen 40% und 55% liegt.

Wartung und Reinigung

Reinigen Sie das Gehäuse mit einem weichen Tuch. Verwenden Sie lauwarmes Wasser mit einem milden Reinigungsmittel.
Verwenden Sie keine aggressiven Reinigungsmittel, wie Scheuerschwämme, Scheuermittel oder Chlor.
Verwenden Sie kein Wasser an oder in der Nähe von elektrischen Bauteilen.
Reinigen Sie den Kondensator jeden Monat. Verwenden Sie einen Hocker, um den Kondensator von oben zu erreichen, und reinigen Sie ihn mit einem Staubsauger oder einer weichen Bürste.
Falls erforderlich, schrauben Sie die Platte, die den Filter hält, ab und reinigen Sie ihn.
Stellen Sie nichts auf das Gehäuse, da dies den Luftstrom behindert.

Wartung

Das Kühlsystem ist ein hermetisch geschlossenes System, das keine häufigen Wartungsinspektionen erfordert.
Wenn das Gerät nicht kühlt, prüfen Sie, ob die Ursache ein Stromausfall ist.

Produktbezeichnung

Das Produktetikett befindet sich normalerweise in oder auf der Rückseite der Kühlbox.

Die Seriennummer gibt das Produktionsdatum an. Siehe Pfeil nach rechts.
In diesem Beispiel ist das Produktionsdatum: 2· Februar, 2023Tefcold führt die notwendigen Ersatzteile mindestens 8 Jahre nach Produktionsdatum.

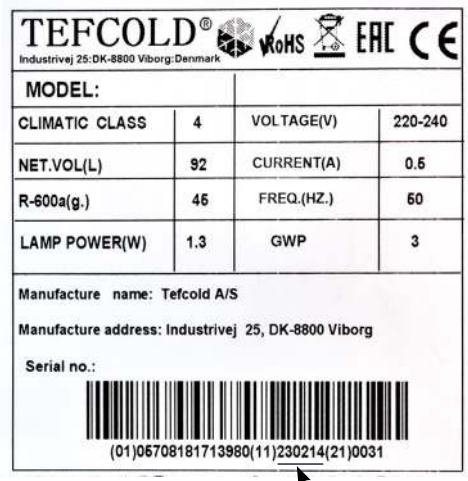

Muster eines Produktetiketts

Produktionsdatum

Panel

❄	Starten Sie einen manuellen Abtauzyklus.	∧	Im Programmiermodus: Durchsuchen Sie die Parameter codes oder erhöhen Sie den angezeigten Wert.
SET	Anzeigen des programmierten Sollwerts. Im Programmiermodus wird ein Parameter ausgewählt oder ein Vorgang bestätigt.	∨ AUX	Im Programmiermodus: blättern Sie durch die Parametercodes oder verringern Sie den angezeigten Wert.

Temperatur

Dieses Produkt ist mit einem elektronischen Thermostat ausgestattet, der die Temperatur genau regelt. Das Abtauen (DEF) wird ebenfalls automatisch geregelt. Die Einstellungen und die Temperatur wurden bereits im Werk vorgenommen.
Wenn Sie die Temperatur ändern wollen, müssen Sie die SET-Taste 3 Sekunden lang gedrückt halten, bis das °C auf dem Display zu flackern beginnt. Sie können die Temperatur mit den Pfeiltasten einstellen.
Wenn Sie die Tasten loslassen, wird die neue Temperatur eingestellt.

Betrieb

∧ + ∨ Sperren oder Entsperren des Bedienfelds

SET + ∨ Eintritt in den Programmiermodus

SET + ∧ Rückkehr zur Raumtemperaturanzeige

Indikationen

❄	An	Kompressor aktiviert
	Blinkend	Anti-Kurzschluss-Verzögerung aktiviert
❄	An	Abtauen im Gange
	Blinkend	Tropfenbildung im Gange
°C	An	Maßeinheit
	Blinkend	Programmiermodus
°F	An	Maßeinheit
	Blinkend	Programmiermodus

Fehlerbehebung

Problem	Mögliche Probleme		Lösung	Bemerkungen
Der Kompressor funktioniert nicht	Der Strom ist abgeschaltet.	Die Sicherung ist durchgebrannt.	Sicherung austauschen	Bei Bedarf wenden Sie sich bitte an den Kundendienst, um Unterstützung zu erhalten.
		Schlechte Verbindung zwischen Stecker und Steckdose.	Steckdose prüfen	
		Der E/A-Schaltkreis ist außer Betrieb	Prüfen Sie den Stromkreis mit	
	Der digitale Thermostat ist nicht richtig eingestellt		Stellen Sie den Thermostat auf die richtigen Werte ein.	Bitten Sie um professionelle Hilfe
Kompressor läuft weiter	Die Innentemperatur ist zu hoch	Die Tür wird zu häufig geöffnet.	Verkürzung der Öffnungszeiten	
		Es wurden zu viele Lebensmittel auf einmal gelagert	Entfernen Sie einen Teil der Lebensmittel im Schrank.	
Zu laut	Der Boden ist nicht eben		Polster unter die Rollen legen	
	Die Schraube im Ventilator oder Kondensator ist locker		Schraube anziehen	
	Die Kühlkreisläufe berühren sich		Trennen Sie sie	
	Der Kühlschrank steht auf einer unebenen Fläche.		Nivellieren Sie die Oberfläche.	
Im Gefrierschrank ist ein Geräusch von fließender Flüssigkeit zu hören				Es ist das Geräusch des in der Kälteanlage zirkulierenden Kältemittels. Das ist normal
Das Kühlsystem funktioniert lange Zeit nicht, aber die Innentemperatur ist sehr niedrig				Dies deutet auf eine gute Isolierung und einen hohen Das ist normal.

Entsorgung

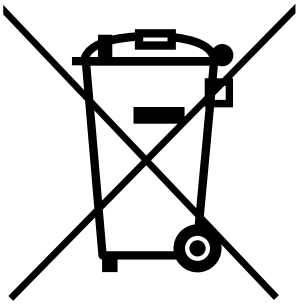

Die Verwendung des Symbols bedeutet, dass dieses Produkt nicht als Hausmüll behandelt werden darf.
Indem Sie sicherstellen, dass dieses Produkt ordnungsgemäß entsorgt wird, tragen Sie dazu bei, mögliche negative Folgen für die Umwelt und die menschliche Gesundheit zu vermeiden, die andernfalls durch eine unsachgemäße Abfallbehandlung dieses Produkts verursacht werden könnten.
Bitte recyceln Sie dieses Produkt in Übereinstimmung mit den geltenden örtlichen Vorschriften.
WEEE-Richtlinie 2012/19/EUIn diesem Produkt wird weder Asbest noch FCKW verwendet.
9. Das Öl im Kompressor enthält kein PCB

TEFCOLD®
COOL PRODUCTS WORLDWIDE

GUC50, 70 & 140/GUF50, 70 & 140

ARMOIRES RÉFRIGÉRÉES VERTICALES

Manuel d'utilisation

GUC50/ GUF50

GUC70/ GUF70

GUC140/ GUF140

Table des matières

Description 17
Caractéristiques principales des produits 17
Consignes de sécurité. 18
Déballage et installation 18
Raccordement électrique 18
Mise en service de la vitrine. 18
Réglages de température 18
Exigences climatiques spécifiques à l'appareil 19
Entretien et nettoyage. 19
Entretien. 19
Étiquette produit 19
Panneau de commande 20
Température. 20
Fonctionnement 20
Dépannage 21
Élimination 21

Description

Les armoires réfrigérées verticales de la gamme G sont d'une valeur exceptionnelle et garantissent une capacité de stockage fiable et robuste pour répondre aux exigences des cuisines professionnelles.

Modèles disponibles : choisissez l'option réfrigérateur ou l'option congélateur associé.

Organisation optimisée : doté d'étagères réglables et parfaitement dimensionné pour accueillir des bacs Gastronorm, ces armoires maximisent l'efficacité de votre stockage.

Développés pour durer : conçues spécifiquement pour les environnements à forte activité et exigeants, elles assurent une fiabilité durable.

Mobilité facilitée : équipé de roulettes robustes, elles permettent un déplacement simple au quotidien, notamment pour le nettoyage.

Caractéristiques principales des produits

Structure en acier inoxydable

- Porte solide réversible
- Refroidissement par ventilation
- Régulation numérique avec affichage de la température
- Système de verrouillage
- Porte à fermeture automatique
- Étagères réglables compatible Gastronorm (EN 631)
- Roulettes robustes
- Produit offrant un excellent rapport qualité-prix

Consignes de sécurité

1. Pour une utilisation optimale de la vitrine, il est recommandé de lire attentivement ce manuel d'instructions.
2. Il incombe à l'utilisateur d'employer l'appareil conformément aux présentes instructions.
3. En cas de dysfonctionnement, contactez immédiatement votre revendeur.
4. Installez l'armoire dans un endroit sec et bien ventilé.
5. Maintenez l'armoire à l'écart de toute source de chaleur et évitez toute exposition à la lumière directe du soleil.
6. Remarque : tous les appareils électriques représentent une source de danger potentiel.
7. Ne stockez pas de matériaux inflammables, tels que des diluants pour peinture ou de l'essence, à l'intérieur de la vitrine.
8. Nous certifions que ce produit ne contient ni amiante ni CFC.
9. L'huile utilisée dans le compresseur est exempte de PCB.

Ce produit contient du réfrigérant de type R290.
La quantité de réfrigérant est précisée sur la plaque signalétique.
Le R290 est un réfrigérant naturel, efficace et approuvé au niveau international.
Il est sans impact sur la couche d'ozone et contribue à peine à l'effet de serre.
Le R290 est cependant inflammable ; il convient d'éviter tout contact direct avec le feu.
Une bonne ventilation autour de l'appareil est essentielle en raison du caractère inflammable du réfrigérant. N'utilisez aucun dispositif mécanique lors du dégivrage, car cela pourrait entraîner des fuites dans le système de refroidissement. N'utilisez aucun appareil électrique à l'intérieur du compartiment de stockage réfrigéré.
REMARQUE : La partie mécanique de la vitrine réfrigérée peut contenir des éléments tranchants, mobiles et chauds.
Les réparations doivent uniquement être effectuées par un technicien qualifié ayant une bonne connaissance du produit. (EN 60335-2-89 : 2010).

Déballage et installation

Retirez la palette en bois ainsi que l'ensemble du matériel d'emballage.
L'armoire doit être placée de niveau.
Veillez à laisser un espace libre d'au moins 10 cm autour de l'armoire afin d'assurer une ventilation adéquate.
Pour permettre au réfrigérant de correctement se stabiliser dans le circuit, laissez l'armoire reposer pendant quelques heures après l'avoir déplacée.

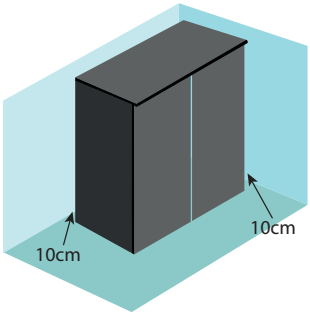

Raccordement électrique

Branchez l'appareil uniquement sur une prise correctement mise à la terre et protégée par un fusible.
Tension : 230 V – 16 A – 50 Hz

Mise en service de la vitrine

Avant toute utilisation, assurez-vous que les connexions électriques sont sèches et intactes. Nous recommandons également de nettoyer l'intérieur de l'armoire avant la première utilisation. Voir la section Entretien et le nettoyage.

Réglages de température

Durée de conservation prolongée : Une température appropriée (entre 0 et 5 °C) permet de prolonger considérablement la durée de conservation des aliments, réduisant ainsi les risques de détérioration dans un réfrigérateur professionnel.
Qualité préservée : Une température optimale permet de préserver le goût, la texture et les qualités nutritionnelles des aliments, réduisant ainsi les pertes liées à une altération de la qualité.
Réduction des risques d'intoxication alimentaire : Le maintien d'une température basse adéquate empêche le développement de bactéries nocives, garantissant ainsi la sécurité sanitaire des aliments et réduisant les pertes associées.
Efficacité énergétique : Une température appropriée assure un fonctionnement efficace du réfrigérateur.

Exigences climatiques spécifiques à l'appareil

Modèle GUC : L'armoire est conçue pour fonctionner dans des environnements dont la température maximale est de 30 °C et l'humidité relative maximale de 55 %.

Modèle GUF : L'armoire est conçu pour fonctionner dans des conditions où la température ambiante varie de 16 °C à 30 °C et où l'humidité relative se situe entre 40 % et 55 %.

Entretien et nettoyage

Nettoyez l'armoire à l'aide d'un chiffon doux.
Utilisez de l'eau tiède et du savon doux.
N'utilisez pas de produits d'entretien agressifs, tels que des tampons à récurer, des nettoyants abrasifs ou contenant du chlore.
N'utilisez pas d'eau sur ou à proximité des composants électriques.
Nettoyez le condenseur tous les mois. Utilisez un tabouret pour accéder au condenseur par la partie supérieure et nettoyez-le à l'aide d'un aspirateur ou d'une brosse douce. Si nécessaire, retirez la plaque qui maintient le filtre et nettoyez-le.
Ne placez aucun objet sur le dessus de l'armoire afin de ne pas gêner la circulation de l'air.

Entretien

Le système de réfrigération est hermétiquement scellé et ne nécessite pas d'entretien fréquent.
En cas de non-refroidissement, vérifiez s'il y a eu une coupure de courant.

Étiquette produit

L'étiquette du produit est généralement située à l'intérieur ou à l'arrière de l'appareil.

Le numéro de série indique la date de fabrication. Voir la flèche à droite.
Dans cet exemple, la date de production est le [2] février 2023Tefcold s'engage à fournir les pièces de rechange nécessaires au moins 8 ans après la date de production.

Exemple d'étiquette produit

Date de production

Panneau de commande

❄	Lancer un cycle de dégivrage manuel.	∧	En mode programmation : parcourir les codes des paramètres ou augmenter la valeur affichée.
SET	Pour afficher le point de consigne (température cible). En mode programmation : sélectionner un paramètre ou valider une opération.	∨ AUX	En mode programmation : parcourir les codes des paramètres ou diminuer la valeur affichée.

Température

Ce produit est équipé d'un thermostat électronique qui contrôle précisément la température. Le dégivrage (DEF) est également régulé automatiquement. Les paramètres et la température sont préréglés en usine.
Si vous souhaitez modifier la température, vous devez maintenir la touche SET enfoncée pendant 3 secondes, jusqu'à ce que le symbole °C clignote à l'écran. Vous pouvez régler la température souhaitée à l'aide des touches fléchées. Relâchez les boutons pour valider le réglage de la nouvelle température.

Fonctionnement

∧ + ∨ Verrouiller ou déverrouiller le panneau de commande

SET + ∨ Accéder au mode programmation

SET + ∧ Revenir à l'affichage de la température ambiante

Indicateurs

❄	Allumé	Compresseur activé
	Clignotant	Temporisation anti-court cycle active
❄	Allumé	Dégivrage en cours
	Clignotant	Egouttage en cours
°C	Allumé	Unité de mesure affichée
	Clignotant	Mode de programmation actif
°F	Allumé	Unité de mesure affichée
	Clignotant	Mode de programmation actif

Dépannage

Problème	Causes possibles		Solution	Remarques
Le compresseur ne fonctionne pas	L'alimentation est coupée.	Le fusible est grillé.	Remplacer le fusible	Si nécessaire, veuillez contacter le service après-vente pour obtenir de l'aide.
		Mauvaise connexion entre la fiche et la prise.	Vérifier la prise	
		Le circuit d'E/S est hors service	Vérifier le circuit à l'aide d'un multimètre	
	Le thermostat numérique est mal réglé		Régler le thermostat sur les valeurs appropriées	Demander l'aide d'un professionnel
Le compresseur fonctionne en continu	La température intérieure est trop élevée	La porte est ouverte trop fréquemment	Réduire la fréquence d'ouverture des portes	
		Trop de denrées ont été stockées simultanément	Retirer une partie des denrées contenues dans la vitrine.	
Bruit excessif	Le sol est inégal		Placer des patins sous les roulettes	
	La vis du ventilateur ou du condenseur est desserrée		Resserrer la vis	
	Les circuits frigorifiques sont en contact, ce qui entraîne du bruit		Les séparer	
	Le réfrigérateur est placé sur une surface inégale		Niveler la surface de pose	
Un bruit de liquide qui coule dans le congélateur s'entend.				Il s'agit du bruit du réfrigérant qui circule dans le système de réfrigération. C'est normal
Le système de réfrigération ne fonctionne pas pendant une longue période, mais la température intérieure est très basse.				Cela indique une bonne isolation et une rétention élevée du froid. C'est normal.

Élimination

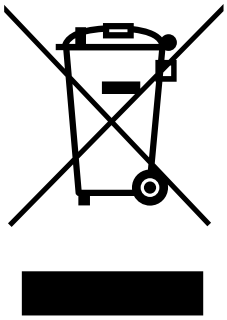

L'utilisation du symbole ci-dessous indique que ce produit ne doit pas être éliminé avec les déchets ménagers.
En veillant à ce que ce produit soit correctement éliminé, vous contribuerez à prévenir les conséquences négatives potentielles sur l'environnement et la santé humaine, qui pourraient autrement être causées par un traitement inapproprié des déchets de ce produit.
Veuillez recycler ce produit conformément à la réglementation locale en vigueur.
Directive DEEE 2012/19/EU Aucun matériau contenant de l'amiante ou des CFC n'est utilisé dans ce produit.
L'huile utilisée dans le compresseur est exempte de PCB.

TEFCOLD®
COOL PRODUCTS WORLDWIDE

GUC50, 70 E 140/
GUF50, 70 E 140

ARMADI VERTICALI

Manuale d'uso

**GUC50/
GUF50**

**GUC70/
GUF70**

**GUC140/
GUF140**

Indice

Descrizione 24
Caratteristiche principali del prodotto 24
Istruzioni di sicurezza 25
Disimballaggio e installazione 25
Collegamento elettrico 25
Avvio dell'armadio 25
Impostazioni della temperatura 26
Requisiti climatici specifici dell'apparecchio 26
Manutenzione e pulizia 26
Assistenza 26
Etichetta del prodotto 27
Pannello 27
Temperatura 27
Funzionamento 27
Risoluzione dei problemi 28
Smaltimento 28

Descrizione

Le unità verticali della linea G offrono un valore eccezionale e una conservazione robusta per le cucine industriali più esigenti.

Modelli disponibili: Scegliete tra il refrigeratore e il congelatore abbinato.

Organizzazione ottimale: Dispone di scaffali regolabili ed è perfettamente dimensionato per accogliere le teglie gastronorm, massimizzando l'efficienza di conservazione.

Costruito per durare nel tempo: Sviluppato specificamente per gli ambienti con elevati volumi di lavoro, garantisce un'affidabilità a lungo termine.

Facile mobilità: Dotato di ruote per impieghi gravosi, facilita gli spostamenti quotidiani per la pulizia.

Caratteristiche principali del prodotto

Armadio in acciaio inox

- Porta solida reversibile
- - Raffreddamento ventilato
- - Regolatore digitale e display della temperatura
- Serratura
- Porta a chiusura automatica
- Ripiani regolabili secondo la norma Gastronorm (EN 631)
- Ruote robuste
- Gamma dall'ottimo rapporto qualità-prezzo

Istruzioni di sicurezza

1. Per utilizzare appieno l'apparecchio, si consiglia di leggere le presenti istruzioni per l'uso.
2. È responsabilità dell'utente far funzionare l'apparecchio secondo le presenti istruzioni.
3. Contattare immediatamente il rivenditore in caso di malfunzionamenti.
4. Collocare l'armadio in un luogo asciutto e ventilato.
5. Tenere l'armadio lontano da fonti di calore e non esporlo alla luce diretta del sole.
6. Nota: tutti i dispositivi elettrici sono fonti di potenziale pericolo.
7. Non conservare nell'armadio materiali infiammabili come diluenti per vernici, benzina ecc.
8. Dichiariamo che in questo prodotto non vengono utilizzati né amianto né CFC.
9. L'olio del compressore non contiene PCB.

R290

Questo prodotto contiene refrigerante di tipo R290.
La quantità di refrigerante è indicata sulla targhetta.
L'R290 è un refrigerante naturale, efficiente e approvato a livello internazionale.
Non influisce sullo strato di ozono e contribuisce appena all'effetto serra.
L'R290 è tuttavia infiammabile, quindi evitare il contatto con fiamme libere.
Il refrigerante infiammabile richiede una buona ventilazione intorno all'apparecchio.
Non utilizzare dispositivi meccanici per lo sbrinamento, in quanto potrebbero causare perdite nel sistema di raffreddamento. Non utilizzare apparecchi elettrici all'interno dello scomparto refrigerato.
La parte macchina del raffreddatore può contenere componenti affilati, in movimento e caldi.
Le riparazioni devono essere eseguite esclusivamente da un tecnico specializzato che abbia familiarità con il prodotto.
(EN 60335-2-89: 2010).

Disimballaggio e installazione

Rimuovere il pallet di legno e tutto il materiale di imballaggio.
Il mobile deve essere posizionato in piano.
Lasciare almeno 10 cm di spazio libero intorno al mobile per una corretta ventilazione.

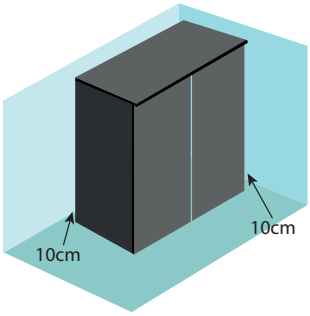

Per consentire al refrigerante di depositarsi correttamente nel sistema, lasciare riposare l'armadio per un paio d'ore dopo averlo spostato.

Collegamento elettrico

Collegare il prodotto solo a una presa con fusibile e messa a terra.
Tensione: 230 Volt - 16A - 50Hz.

Avvio dell'armadio

Prima dell'uso, accertarsi che i collegamenti elettrici siano asciutti e intatti.
Si consiglia inoltre di pulire l'armadio prima del primo utilizzo.
Vedere la sezione relativa alla manutenzione e alla pulizia.

Impostazioni della temperatura

Estensione della durata di conservazione: La temperatura corretta (0-5°C) prolunga notevolmente la durata di conservazione degli alimenti, riducendo il deterioramento in un frigorifero commerciale.
Qualità preservata: La temperatura ottimale mantiene il gusto, la consistenza e la nutrizione degli alimenti, riducendo al minimo gli scarti dovuti alla perdita di qualità.
Riduzione del rischio di intossicazione alimentare: Una temperatura adeguatamente bassa inibisce la crescita dei batteri nocivi, garantendo la sicurezza degli alimenti e riducendo i relativi sprechi.
Consumo energetico efficiente: La temperatura corretta garantisce un funzionamento efficiente del frigorifero.

Requisiti climatici specifici dell'apparecchio

GUC: L'apparecchio è progettato per funzionare in un clima in cui la temperatura massima è di 30ºC e l'umidità relativa massima è del 55%.

GUF: l'armadio è progettato per funzionare in un clima in cui la temperatura fluttua tra 16ºC e 30ºC e l'umidità tra il 40% e il 55%.

Manutenzione e pulizia

Pulire il mobile con un panno morbido.
Utilizzare acqua tiepida e sapone neutro.
Non utilizzare materiali di pulizia aggressivi, come spugne, abrasivi o cloro.
Non utilizzare l'acqua in prossimità dei componenti elettrici.
Pulire il condensatore ogni mese. Utilizzare uno sgabello per accedere al condensatore dall'alto e pulirlo con un aspirapolvere o una spazzola morbida. Se necessario, svitare la piastra del filtro e pulirla.
Non collocare oggetti sopra l'armadio per non ostacolare il flusso d'aria.

Assistenza

Il sistema di raffreddamento è un sistema ermetico che non richiede frequenti ispezioni di manutenzione.
Se l'armadio non si raffredda, verificare se la causa è un'interruzione di corrente.

Etichetta del prodotto

L'etichetta del prodotto si trova solitamente all'interno o sul retro del frigorifero.

Il numero di serie indica la data di produzione. Vedi freccia a destra.
In questo esempio la data di produzione è: 2 febbraio 2023 Tefcold fornisce le parti di ricambio necessarie per almeno 8 anni dalla data di produzione.

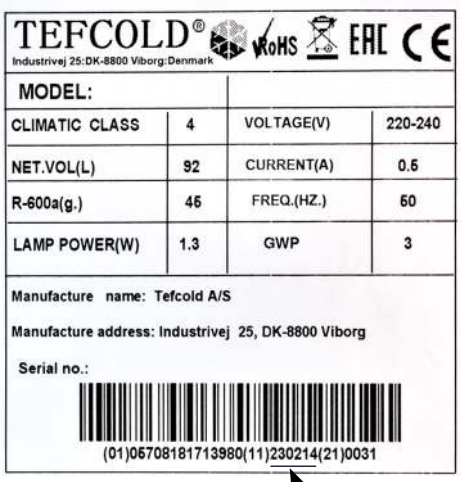

Esempio di etichetta di prodotto

Data di produzione

Pannello

❄	Avviare un ciclo di sbrinamento manuale.	∧	In modalità di programmazione: scorrere i codici dei Parametri o aumentare il valore visualizzato sul display.
SET	Per visualizzare il set point di riferimento. In modalità di programmazione seleziona un parametro o conferma un'operazione.	∨ AUX	In modalità di programmazione: sfogliare i codici dei parametri o diminuire il valore visualizzato sul display.

Temperatura

Questo prodotto è dotato di un termostato elettronico che controlla accuratamente la temperatura. Anche lo sbrinamento (DEF) viene regolato automaticamente. Le impostazioni e la temperatura sono già state impostate in fabbrica.
Se si desidera modificare la temperatura, è necessario tenere premuto il tasto SET per 3 secondi fino a quando il display non inizia a visualizzare il valore °C. È possibile regolare la temperatura con i tasti freccia.Dopo aver rilasciato i pulsanti, viene impostata la nuova temperatura.

Funzionamento

∧ + ∨ Bloccare o sbloccare il pannello

SET + ∨ Entrare in modalità di programmazione

SET + ∧ Ritorno al display della temperatura ambiente

Indicazioni

❄	ON	Compressore attivato
	Lampeggiante	Ritardo anti-ciclo breve attivato
❄	ON	Sbrinamento in corso
	Lampeggiante	Sgocciolamento in corso
°C	ON	Unità di misura
	Lampeggiante	Modalità di programmazione
°F	ON	Unità di misura
	Lampeggiante	Modalità di programmazione

Risoluzione dei problemi

Problema	Possibili problemi		Soluzione	Osservazioni
Il compressore non funziona	L'alimentazione è spenta.	Il fusibile è bruciato.	Sostituire il fusibile	Se necessario, si prega di contattare il servizio post-vendita per ricevere assistenza.
		Cattiva connessione tra la spina e la presa.	Controllare la presa	
		Il circuito I/O è fuori servizio	Controllare il circuito con un multimetro	
	Il termostato digitale non è impostato correttamente		Regolare il termostato ai valori corretti	Chiedere un aiuto professionale
Il compressore continua a funzionare	La temperatura interna è troppo alta	La porta viene aperta troppo spesso.	Ridurre i tempi di apertura	
		Sono stati immagazzinati troppi alimenti in una sola volta	Rimuovete una parte degli alimenti presenti nell'armadio.	
Troppo rumoroso	Il pavimento non è in piano		Collocare dei cuscinetti sotto le rotelle	
	La vite del ventilatore o del condensatore è allentata		Serrare la vite	
	I circuiti refrigeranti si toccano e producono rumore.		Separateli	
	Il frigorifero è posizionato su una superficie irregolare.		Livellare la superficie.	
Si sente un rumore di liquido che scorre nel congelatore.				È il suono del refrigerante che circola nel sistema di refrigerazione. Questo è normale
Il sistema di refrigerazione non è in funzione da molto tempo, ma la temperatura interna è molto bassa.				Ciò indica un buon isolamento e una forte ritenzione del freddo. Questo è normale

Smaltimento

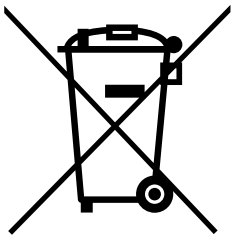

L'uso di questo simbolo indica che questo prodotto non può essere trattato come rifiuto domestico.
Assicurandovi che questo prodotto venga smaltito correttamente, contribuirete a prevenire potenziali conseguenze negative per l'ambiente e la salute umana, che potrebbero altrimenti essere causate da una gestione inappropriata dei rifiuti di questo prodotto.
Si prega di riciclare questo prodotto in conformità alle normative locali applicabili.
WEEE 2012/19/EUN Nel prodotto non vengono utilizzati né amianto né CFC.
L'olio del compressore non contiene PCB.

TEFCOLD®
COOL PRODUCTS WORLDWIDE

GUC50, 70 Y 140/
GUF50, 70 Y 140

GABINETES VERTICALES

Manual del usuario

**GUC50/
GUF50**

**GUC70/
GUF70**

**GUC140/
GUF140**

Tabla de contenido

Descripción 31
Principales Características del Producto 31
Instrucciones de seguridad 32
Desembalaje e instalación 32
Conexión eléctrica. 32
Puesta en marcha del gabinete 32
Ajustes de temperatura. 32
Requisitos Climáticos Específicos del Aparato 33
Mantenimiento y limpieza 33
Servicio. 33
Etiqueta del producto 33
Panel 34
Temperatura 34
Operación 34
Solución de problemas 35
Desecho 35

Descripción

Estas unidades verticales de la línea G ofrecen un valor excepcional y un almacenamiento robusto para cocinas industriales exigentes.

Modelos disponibles: Elige entre la nevera o el congelador del mismo modelo.

Organización óptima: Cuenta con estantes ajustables y está perfectamente dimensionado para aceptar sartenes gastronorm, maximizando su eficiencia de almacenamiento.

Fabricado para durar: Desarrollado específicamente para entornos de gran volumen de trabajo, lo que garantiza su fiabilidad a largo plazo.

Movilidad fácil: Equipado con ruedas de alta resistencia, lo que facilita el movimiento diario para la limpieza.

Principales Características del Producto

Gabinete de acero inoxidable

- Puerta sólida reversible
- Refrigeración ventilada
- Controlador digital e indicador de temperatura
- Cerrojo
- Puerta de cierre automático
- Estantes ajustables según Gastronorm (EN 631)
- Ruedas resistentes
- Gran relación calidad-precio

Instrucciones de seguridad

1. Para obtener un uso completo del armario, recomendamos la lectura de este manual de instrucciones.
2. Es responsabilidad del usuario utilizar el aparato de acuerdo con estas instrucciones.
3. Ponte en contacto con tu distribuidor inmediatamente en caso de avería.
4. Coloca el gabinete en un lugar seco y ventilado.
5. Mantén el gabinete alejado de fuentes emisoras de calor y no lo expongas a la luz solar directa.
6. Nota: todos los dispositivos eléctricos son fuentes de peligro potencial.
7. No almacenes material inflamable como disolvente de pintura, gasolina, etc. en el gabinete.
8. Declaramos que en este producto no se utilizan amianto ni CFC.
9. El aceite del compresor no contiene PCB.

Este producto contiene refrigerante, tipo R290.
La cantidad de refrigerante se indica en la placa de características.
El R290 es un refrigerante natural, eficiente y aprobado internacionalmente.
No afecta a la capa de ozono y apenas contribuye al efecto invernadero.
El R290 es inflamable. No lo expongas al fuego.
El refrigerante inflamable requiere una buena ventilación alrededor del aparato. No utilices dispositivos mecánicos al descongelar, ya que puede provocar fugas en el sistema de refrigeración. No utilices aparatos eléctricos dentro del compartimento de almacenamiento refrigerado.
La parte de la máquina del enfriador puede contener componentes afilados, móviles y calientes.
Las reparaciones solo deben ser realizadas por un técnico cualificado que esté familiarizado con el producto.

(EN 60335-2-89: 2010).

Desembalaje e instalación

Retira el palé de madera y todo el material de embalaje.
El armario debe colocarse nivelado.
Deje al menos 10 cm de espacio libre alrededor del gabinete para una ventilación adecuada.

Para que el refrigerante se asiente correctamente en el sistema, deja reposar el armario durante un par de horas después de moverlo.

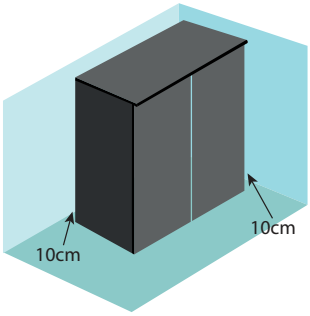

Conexión eléctrica

Conecta el producto únicamente a una toma de corriente con fusible y correctamente conectada a tierra.
Tensión: 230 voltios - 16 A - 50 Hz.

Puesta en marcha del gabinete

Antes de usar, asegúrate de que las conexiones eléctricas estén secas e intactas.
También recomendamos limpiar el armario antes del primer uso.
Consulta la sección sobre mantenimiento y limpieza.

Ajustes de temperatura

Mayor vida útil: La temperatura correcta (0-5 °C) prolonga significativamente la vida útil de los alimentos, reduciendo su deterioro en un frigorífico comercial.
Calidad preservada: La temperatura óptima mantiene el sabor, la textura y la nutrición de los alimentos, minimizando los descartes por pérdida de calidad.
Minimización del riesgo de intoxicación alimentaria: Una temperatura baja adecuada inhibe el crecimiento de bacterias nocivas, garantizando la seguridad de los alimentos y reduciendo los residuos relacionados.
Consumo eficiente de energía: Una temperatura correcta garantiza un funcionamiento eficiente del frigorífico.

Requisitos Climáticos Específicos del Aparato

GUC: El gabinete está diseñado para funcionar en un clima en el que la temperatura y la humedad máximas sean de 30 °C y la humedad relativa relevante sea del 55%, respectivamente.

GUF: El gabinete está diseñado para funcionar en un clima donde la temperatura y la humedad fluctúan entre 16 °C y 30 °C, y entre 40% HR y 55% HR.

Mantenimiento y limpieza

Limpia el gabinete con un paño suave.
Usa agua tibia con jabón suave.
No utilices materiales de limpieza agresivos, como estropajos, abrasivos o cloro.
No utilices agua en los componentes eléctricos ni cerca de ellos.
Limpia el condensador todos los meses. Usa un taburete para acceder al condensador desde arriba y límpialo con una aspiradora o un cepillo suave. Si es necesario, desatornilla la placa que sostiene el filtro y límpiala.
No coloques objetos encima del gabinete, ya que dificulta la circulación del aire.

Servicio

El sistema de refrigeración es un sistema herméticamente sellado que no requiere inspecciones de servicio frecuentes.
Si el gabinete no se enfría, comprueba si el motivo es un corte de corriente.

Etiqueta del producto

La etiqueta del producto suele encontrarse dentro o en la parte trasera del refrigerador.

El número de serie indica la fecha de producción. Ve la flecha de la derecha.
En este ejemplo la fecha de producción es Feb. [2], 2023Tefcold dispone de las piezas de recambio necesarias al menos 8 años después de la fecha de producción.

Ejemplo de etiqueta de producto

Fecha de producción

Panel

❄	Inicia un ciclo de descongelación manual.	∧	En modo de programación: explora los códigos de los parámetros o aumenta el valor mostrado.
SET	Para visualizar el punto de consigna objetivo. En modo programación, selecciona un parámetro o confirma una operación.	∨ AUX	En modo programación: navegar por los códigos de los parámetros o disminuir el valor visualizado.

Temperatura

Este producto está equipado con un termostato electrónico que controla con precisión la temperatura. La descongelación (DEF) también se regula automáticamente. Los ajustes y la temperatura ya vienen ajustados de fábrica.
Si deseas modificar la temperatura, debes mantener pulsada la tecla SET durante 3 segundos hasta que °C comience a parpadear en la pantalla. Puedes ajustar la temperatura con los botones de flecha.
Tras soltar los botones, se ajustará la nueva temperatura.

Operación

∧ + ∨ Bloquear o desbloquear el panel

SET + ∨ Acceder al modo de programación

SET + ∧ Volver a la visualización de la temperatura ambiente

Indicaciones

❄	En	Compresor activado
	Intermitente	Retardo de ciclo corto activado
❄	En	Descongelación en curso
	Intermitente	Goteo en curso
°C	En	Unidad de medida
	Intermitente	Modo de programación
°F	En	Unidad de medida
	Intermitente	Modo de programación

Solución de problemas

Problema	Posibles problemas		Solución	Observaciones
El compresor no funciona	La energía está apagada.	El fusible está fundido.	Sustituir fusible	Si es necesario, por favor ponte en contacto con el servicio posventa para obtener ayuda.
		Mala conexión entre el enchufe y la toma.	Comprobar enchufe	
		El circuito de E/S está averiado	Revisa el circuito con un multímetro.	
	El termostato digital no está ajustado correctamente		Ajuste el termostato a sus valores adecuados	Pedir ayuda profesional
El compresor sigue funcionando	La temperatura interior es demasiado alta	La puerta se abre con demasiada frecuencia.	Reducir los horarios de apertura	
		Se han almacenado demasiados alimentos a la vez	Retira parte de la comida del gabinete.	
Demasiado ruidoso	El suelo no está nivelado		Coloca almohadillas debajo de las ruedas	
	El tornillo del ventilador o del condensador está suelto		Aprieta el tornillo	
	Los circuitos de refrigeración se tocan entre sí		Sepáralos	
	El frigorífico está colocado sobre una superficie irregular.		Nivela la superficie.	
Hay un sonido de líquido fluyendo en el congelador				Es el sonido del refrigerante que circula por el sistema de refrigeración. Es normal
El sistema de refrigeración no funciona durante mucho tiempo, pero la temperatura interior es muy baja				Esto indica un buen aislamiento y una alta retención del frío. Esto es normal.

Desecho

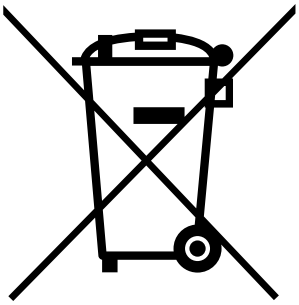

El uso del símbolo indica que este producto no puede tratarse como residuo doméstico.
Al asegurarse de que este producto se desecha correctamente, ayudará a evitar posibles consecuencias negativas para el medio ambiente y la salud humana, que de otro modo podrían ser causadas por la manipulación inadecuada de los residuos de este producto.
Por favor, recicla este producto de acuerdo con la normativa local aplicable.
RAEE-Directiva 2012/19/UE. Este producto no contiene amianto ni CFC.
El aceite del compresor no contiene PCB.

TEFCOLD®
COOL PRODUCTS WORLDWIDE

GUC50, 70 & 140/
GUF50, 70 E 140

ARMÁRIOS VERTICAIS

Manual de Utilizador

**GUC50/
GUF50**

**GUC70/
GUF70**

**GUC140/
GUF140**

Índice

Descrição 38
Principais caraterísticas do produto 38
Instruções de segurança 39
Desembalagem e Instalação. 39
Ligação elétrica 39
Arranque do equipamento 39
Definições de temperatura 39
Requisitos climáticos específicos do eletrodoméstico 40
Manutenção e limpeza 40
Serviço 40
Etiqueta do produto 40
Painel 41
Temperatura 41
Funcionamento 41
Resolução de problemas 42
Descarte 42

Descrição

Estas unidades verticais da linha G oferecem uma excelente relação qualidade-preço e uma capacidade de armazenamento robusta para cozinhas industriais exigentes.

Modelos disponíveis: Escolha entre a opção de frigorífico ou congelador a condizer.

Organização ideal: Dispõe de prateleiras reguláveis e dimensões perfeitamente adequadas para tabuleiros gastronorm, maximizando a eficiência de armazenamento.

Construção duradoura: Desenvolvido especificamente para ambientes movimentados e de grande volume, garantindo fiabilidade a longo prazo.

Mobilidade facilitada: Equipado com rodízios de alta resistência (rodas), permitindo uma deslocação fácil no dia a dia para efeitos de limpeza.

Principais caraterísticas do produto

Armário em aço inoxidável

- Porta sólida reversível
- Arrefecimento ventilado
- Controlador digital e ecrã de temperatura
- Fechadura
- Porta com fecho automático
- Prateleiras reguláveis de acordo com a norma Gastronorm (EN 631)
- Rodas robustas
- Gama com excelente relação qualidade-preço

Instruções de segurança

1. Para tirar o máximo partido do armário, recomendamos a leitura deste manual de instruções.
2. É da responsabilidade do utilizador operar o aparelho de acordo com estas instruções.
3. Contacte imediatamente o seu fornecedor em caso de qualquer avaria.
4. Coloque o equipamento num local seco e ventilado.
5. Mantenha o equipamento afastado de fontes de calor e não o exponha à luz solar direta.
6. Nota: todos os dispositivos elétricos são potenciais fontes de perigo.
7. Não armazene materiais inflamáveis, como diluentes de tinta, gasolina, etc., no interior do equipamento.
8. Declaramos que não é utilizado amianto nem CFC neste produto.
9. O óleo no compressor não contém PCB.

Este produto contém agente refrigerante do tipo R290.
A quantidade de refrigerante está indicada na placa de identificação.
O R290 é um refrigerante natural, eficiente e aprovado internacionalmente.
Não afeta a camada de ozono e contribui muito pouco para o efeito de estufa.
No entanto, o R290 é inflamável, pelo que deve evitar qualquer contacto com fogo aberto.
Devido à inflamabilidade deste agente refrigerante, é necessário garantir uma boa ventilação em redor do equipamento. Não utilize dispositivos mecânicos durante a descongelação, pois isso pode provocar fugas no sistema de refrigeração. Não utilize aparelhos elétricos no interior do compartimento de armazenamento refrigerado.
A parte mecânica do equipamento pode conter componentes cortantes, móveis e quentes. As reparações devem ser efetuadas apenas por um técnico qualificado e familiarizado com o produto.
(EN 60335-2-89: 2010).

R290

Desembalagem e Instalação

Retire a palete de madeira e todo o material de embalagem.
O armário deve ser colocado ao nível do chão.
Deixe pelo menos 10 cm de espaço livre em redor do equipamento para permitir uma ventilação adequada.
Para permitir que o refrigerante assente corretamente no sistema, deixe o armário repousar durante algumas horas depois de o mover.

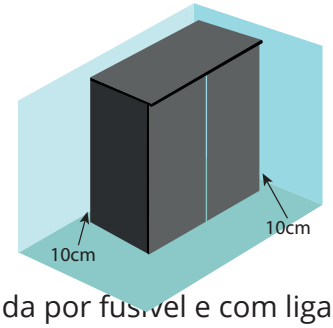

Ligação elétrica

Ligue o produto apenas a uma tomada protegida por fusível e com ligação à terra.Voltagem: 230 Volt - 16A - 50Hz.

Arranque do equipamento

Antes de utilizar, certifique-se de que as ligações elétricas estão secas e intactas.
Recomendamos também a limpeza do armário antes da primeira utilização.
Ver a secção sobre manutenção e limpeza.

Definições de temperatura

Prazo de validade alargado: A temperatura correta (0-5°C) aumenta significativamente o prazo de validade dos alimentos, reduzindo a deterioração num refrigerador comercial.
Qualidade preservada: A temperatura ideal mantém o sabor, a textura e a nutrição dos alimentos, minimizando as devoluções devido à perda de qualidade.
Minimização do risco de intoxicação alimentar: Uma temperatura baixa adequada inibe o crescimento de bactérias nocivas, garantindo a segurança alimentar e reduzindo os resíduos associados.
Consumo eficiente de energia: Uma temperatura correta garante um funcionamento eficiente do refrigerador.

Requisitos climáticos específicos do eletrodoméstico

GUC: O armário foi concebido para funcionar num ambiente onde a temperatura e a humidade máximas sejam, respetivamente, 30 ºC e 55% de humidade relativa.

GUF: O armário foi concebido para funcionar num ambiente onde a temperatura e a humidade variam entre 16 ºC e 30 ºC e entre 40% e 55% de humidade relativa.

Manutenção e limpeza

Limpe o armário com um pano macio.
Utilize água morna com sabão suave.
Não utilize materiais de limpeza agressivos, como esfregões, abrasivos ou produtos com cloro.
Não utilize água sobre ou junto de componentes elétricos.
Limpe o condensador todos os meses. Utilize um escadote para aceder ao condensador pela parte superior e limpe-o com um aspirador ou uma escova macia. Se necessário, desaparafuse a chapa que segura o filtro e proceda à sua limpeza.
Não coloque objetos em cima do armário, pois isso dificulta a circulação do ar.

Serviço

O sistema de refrigeração é um sistema hermeticamente fechado que não requer inspeções de manutenção frequentes.
Se o equipamento deixar de refrigerar, verifique se a causa é uma falha de energia.

Etiqueta do produto

A etiqueta do produto encontra-se normalmente no interior ou na parte traseira do refrigerador.

O número de série indica a data de produção. Ver seta à direita.
Neste exemplo, a data de produção é: 2 de fevereiro, 2023A Tefcold disponibiliza as peças sobresselentes necessárias por pelo menos 8 anos após a data de produção.

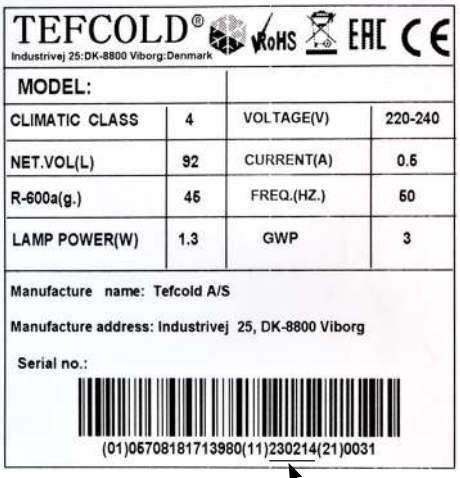

Exemplo de rótulo de produto

Data de produção

Painel

❄	Iniciar um ciclo de descongelação manual.	△	No modo de programação: explore os códigos dos parâmetros ou aumente o valor apresentado.
SET	Para visualizar o ponto de definição pretendido. No modo de programação, selecione um parâmetro ou confirme uma operação.	▽ AUX	No modo de programação: explore os códigos dos parâmetros ou diminua o valor apresentado.

Temperatura

Este produto está equipado com um termóstato eletrónico que controla a temperatura com precisão. A descongelação (DEF) é também automaticamente regulada. As definições e a temperatura já vêm configuradas de fábrica.
Se quiser alterar a temperatura, deve manter premido o botão SET durante 3 segundos, até que °C comece a piscar no visor. Pode ajustar a temperatura com os botões de seta.
Depois de soltar os botões, a nova temperatura será definida.

Funcionamento

△ + ▽ Bloquear ou desbloquear o painel

SET + ▽ Entrar no modo de programação

SET + △ Regressar à indicação da temperatura ambiente

Indicações

❄	On	Compressor ativado
	Intermitente	Atraso anti-ciclo curto ativado
❄	On	Descongelação em curso
	Intermitente	Gotejamento em curso
°C	Ligado	Unidade de medida
	Intermitente	Modo de programação
°F	Ligado	Unidade de medida
	Intermitente	Modo de programação

Resolução de problemas

Problema	Possíveis problemas		Solução	Observações
O compressor não está a funcionar	A energia está desligada.	O fusível está queimado.	Substitua o fusível	Se necessário, contacte o serviço pós-venda para obter assistência.
		Má ligação entre a ficha e a tomada.	Verifique a tomada	
		O circuito de E/S está avariado	Verifique o circuito com	
	O termóstato digital não está regulado corretamente		Ajuste o termóstato para os valores corretos	Peça ajuda profissional
O compressor continua a funcionar	A temperatura interior é demasiado elevada	A porta está a ser aberta com demasiada frequência.	Reduza a frequência de abertura	
		Foram armazenados demasiados alimentos de uma só vez	Retire alguns dos alimentos do equipamento.	
Demasiado ruidoso	O chão não está nivelado		Coloque calços por baixo das rodas	
	O parafuso do ventilador ou do condensador está solto		Aperte o parafuso	
	Os circuitos de refrigeração tocam-se uns nos outros		Separe-os	
	O frigorífico está colocado numa superfície irregular.		Nivele a superfície.	
Há um som de líquido a escorrer no congelador				É o som do refrigerador a circular no sistema de refrigeração. Isto é normal
O sistema de refrigeração não funciona durante muito tempo, mas a temperatura interior é muito baixa				Isto indica um bom isolamento e uma alta retenção de frio. Isto é normal.

Descarte

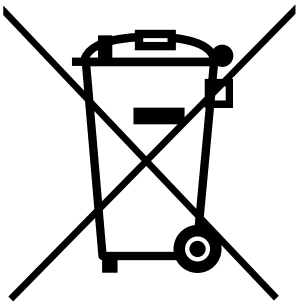

A utilização do símbolo indica que este produto não pode ser tratado como lixo doméstico.
Ao garantir que este produto é eliminado corretamente, estará a ajudar a evitar potenciais consequências negativas para o ambiente e para a saúde humana, que de outra forma poderiam ser causadas pelo manuseamento inadequado dos resíduos deste produto.
Recicle este produto de acordo com a regulamentação local aplicável.
Diretiva REEE 2012/19/UE Não é utilizado amianto nem CFC neste produto.
O óleo no compressor não contém PCB.

TEFCOLD®
COOL PRODUCTS WORLDWIDE

GUC50, 70 & 140/GUF50, 70 & 140

STAANDE KASTEN

Gebruiksaanwijzing

GUC50/ GUF50

GUC70/ GUF70

GUC140/ GUF140

Inhoudsopgave

Beschrijving 45
Belangrijkste Productkenmerken 45
Veiligheidsinstructies 46
Uitpakken en installeren 46
Elektrische aansluiting 46
De kast opstarten 46
Temperatuurinstellingen 46
Specifieke Klimaatvereisten Voor Apparaten 47
Onderhoud en reiniging 47
Onderhoud 47
Productlabel 47
Paneel 48
Temperatuur 48
Werking 48
Problemen oplossen 49
Afvoer 49

Beschrijving

Deze G-line staande kasten bieden uitzonderlijke waarde en robuuste opslagruimte voor veeleisende industriële keukens.

Beschikbare modellen: Kies uit de koelkast of de bijpassende vriezeroptie.

Optimale indeling: voorzien van verstelbare schappen en perfect afgestemd op gastronormbakken, waardoor uw opslagruimte optimaal wordt benut.

Ontworpen voor duurzaamheid: speciaal ontwikkeld voor drukke omgevingen met hoge volumes, voor gegarandeerde betrouwbaarheid op lange termijn.

Gemakkelijke mobiliteit: Uitgerust met robuuste zwenkwielen, waardoor dagelijkse verplaatsingen voor reinigingsdoeleinden eenvoudig zijn.

Belangrijkste Productkenmerken

Roestvrijstalen kast

- Omkeerbare massieve deur
- Geventileerde koeling
- Digitale regelaar en temperatuurweergave
- Slot
- Zelfsluitende deur
- Verstelbare schappen volgens Gastronorm (EN 631)
- Sterke wielen
- Uitstekende prijs-kwaliteitverhouding

Veiligheidsinstructies

1. Om de kast optimaal te kunnen gebruiken, raden we aan deze handleiding te lezen.
2. Het is de verantwoordelijkheid van de gebruiker om het apparaat volgens deze instructies te gebruiken.
3. Neem bij storingen direct contact op met uw leverancier.
4. Plaats de kast op een droge en goed geventileerde plek.
5. Houd de kast uit de buurt van warmtebronnen en stel deze niet bloot aan direct zonlicht.
6. Let op: alle elektrische apparaten vormen een potentieel gevaar.
7. Bewaar geen ontvlambaar materiaal zoals verfverdunner, benzine, enz. in de kast.
8. Wij verklaren dat dit product geen asbest of CFK's bevat.
9. De olie in de compressor bevat geen PCB.

Dit product bevat koelmiddel, type R290.
De hoeveelheid koelmiddel staat aangegeven op het typeplaatje.
R290 is een natuurlijk, efficiënt en internationaal toegelaten koelmiddel.
Het heeft geen invloed op de ozonlaag en draagt nauwelijks bij aan het broeikaseffect.
wR290 is brandbaar. Niet blootstellen aan open vuur.
Het brandbare koelmiddel vereist dat u zorgt voor goede ventilatie rondom het apparaat. Gebruik geen mechanische middelen bij het ontdooien, aangezien dit kan leiden tot lekkage van het koelsysteem. Gebruik geen elektrische apparaten in het koelvak.
De koeler bevat scherpe, bewegende en hete onderdelen.
Repairs should only be carried out by a skilled technician who is familiar with the product.
(EN 60335-2-89: 2010).

R290

Uitpakken en installeren

Verwijder de houten pallet en al het verpakkingsmateriaal.
De kast moet waterpas worden geplaatst.
Laat minstens 10 cm vrije ruimte rond de kast voor een goede ventilatie.

Om het koelmiddel goed in het systeem te laten zakken, dient u de kast na het verplaatsen enkele uren te laten staan.

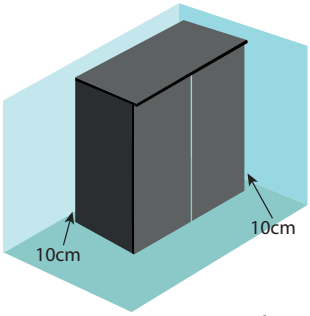

Elektrische aansluiting

Sluit het product uitsluitend aan op een geaard stopcontact met zekering.
Spanning: 230 Volt – 16A – 50Hz.

De kast opstarten

Controleer voor gebruik of de elektrische aansluitingen droog en onbeschadigd zijn.
Wij raden u aan de kast voor het eerste gebruik te reinigen.
Raadpleeg het gedeelte over onderhoud en reiniging.

Temperatuurinstellingen

Langere houdbaarheid: De juiste temperatuur (0-5 °C) verlengt de houdbaarheid van voedsel aanzienlijk en vermindert bederf in een commerciële koelkast.
Behoud van kwaliteit: een optimale temperatuur zorgt ervoor dat voedsel zijn smaak, textuur en voedingswaarde behoudt, waardoor verspilling door kwaliteitsverlies tot een minimum wordt beperkt.
Minimaal risico op voedselvergiftiging: een juiste lage temperatuur remt de groei van schadelijke bacteriën, waardoor de voedselveiligheid wordt gewaarborgd en verspilling wordt beperkt.
Efficiënt energieverbruik: De juiste temperatuur zorgt voor een efficiënte werking van de koelkast.

Specifieke Klimaatvereisten Voor Apparaten

GUC: De kast is ontworpen voor gebruik in een klimaat met een maximale temperatuur van 30 °C en een relatieve luchtvochtigheid van 55%.

GUF: De kast is ontworpen voor gebruik in een klimaat met een temperatuur en luchtvochtigheid tussen 16 °C en 30 °C en een relatieve luchtvochtigheid tussen 40% en 55%.

Onderhoud en reiniging

Reinig de kast met een zachte doek.
Gebruik lauw water met milde zeep.
Gebruik geen agressieve reinigingsmiddelen, zoals schuursponsjes, schuurmiddelen of chloor.
Gebruik geen water op of in de buurt van elektrische onderdelen.
Reinig de condensor maandelijks. Gebruik een opstapje om de condensor van bovenaf te bereiken en reinig deze met een stofzuiger of een zachte borstel. Indien nodig, verwijder de plaat waarmee het filter vastzit en reinig deze.
Plaats geen voorwerpen op de kast, aangezien dit de luchtstroom belemmert.

Onderhoud

Het koelsysteem is een hermetisch afgesloten systeem dat geen regelmatige onderhoudsinspecties vereist.
Als de kast niet koelt, controleer dan of stroomuitval de oorzaak is.

Productlabel

Het productlabel bevindt zich meestal in of op de achterkant van de koelbox.

Het serienummer geeft de productiedatum aan. Zie pijl aan de rechterkant.
In dit voorbeeld is de productiedatum: 2 februari 2023. Tefcold houdt de benodigde reserveonderdelen minimaal 8 jaar na de productiedatum op voorraad.

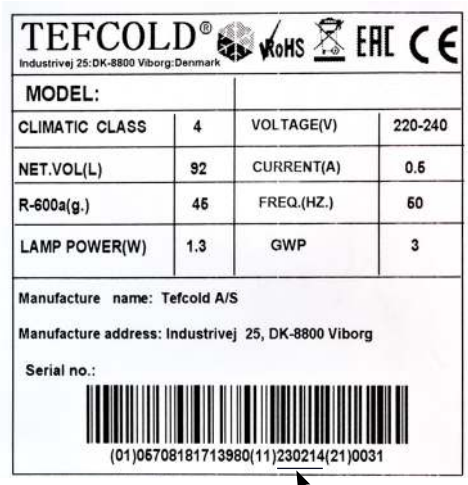

TEFCOLD®
Industrivej 25:DK-8800 Viborg:Denmark

MODEL:			
CLIMATIC CLASS	4	VOLTAGE(V)	220-240
NET.VOL(L)	92	CURRENT(A)	0.6
R-600a(g.)	46	FREQ.(HZ.)	60
LAMP POWER(W)	1.3	GWP	3

Manufacture name: Tefcold A/S
Manufacture address: Industrivej 25, DK-8800 Viborg
Serial no.:
(01)05708181713980(11)230214(21)0031

Voorbeeld productlabel

Productiedatum

Paneel

❄	Start een handmatige ontdooicyclus.	∧	In de programmeermodus: blader door de parameter codes of verhoog de weergegeven waarde.
SET	Om de ingestelde waarde weer te geven. In de programmeermodus selecteert u een parameter of bevestigt u een handeling.	∨ AUX	In de programmeermodus: blader door de parametercodes of verlaag de weergegeven waarde.

Temperatuur

Dit product is uitgerust met een elektronische thermostaat die de temperatuur nauwkeurig regelt. Ontdooien (DEF) wordt eveneens automatisch geregeld. De instellingen en temperatuur zijn reeds in de fabriek ingesteld.
Indien u de temperatuur wenst te wijzigen, dient u de SET knop 3 seconden ingedrukt te houden totdat °C op het display begint te knipperen. U kunt de temperatuur aanpassen met de pijltjestoetsen.
After releasing the buttons, the new temperature will be set.

Werking

∧ + ∨ Het paneel vergrendelen of ontgrendelen

SET + ∨ Ga naar de programmeermodus.

SET + ∧ Terug naar kamertemperatuurweergave

Indicaties

❄	Aan	Compressor activated
	Knipperen	Anti short cycle delay activated
❄	Aan	Ontdooien bezig
	Knipperen	Druppelen bezig
°C	Aan	Meeteenheid
	Knipperen	Programmeringsmodus
°F	Aan	Meeteenheid
	Knipperen	Programmeringsmodus

Problemen oplossen

Probleem	Mogelijke problemen		Oplossing	Opmerkingen
Compressor werkt niet	De stroom is uitgeschakeld.	De zekering is doorgebrand.	Vervang de zekering.	Neem indien nodig contact op met de after-sales dienst voor ondersteuning.
		Slechte verbinding tussen stekker en stopcontact.	Controleer de aansluiting.	
		Het I/O-circuit is defect.	Controleer het circuit met een multimeter.	
	De digitale thermostaat is niet goed ingesteld		Stel de thermostaat in op de juiste waarden.	Vraag om professionele hulp
Compressor blijft draaien	De binnentemperatuur is te hoog	De deur wordt te vaak geopend.	Verminder het aantal keren dat de deur wordt geopend	
		Er is te veel voedsel tegelijk opgeslagen	Verwijder een deel van het voedsel uit de kast.	
Te luidruchtig	De vloer is niet waterpas.		Plaats kussentjes onder de wielen	
	De schroef in de ventilator of condensor zit los.		Draai de schroef vast	
	De koelcircuits maken contact met elkaar.		Haal ze apart van elkaar	
	De koelkast staat op een oneffen oppervlak.		Maak het oppervlak vlak.	
Er klinkt een geluid van vloeistof die in de vriezer stroomt				Dit is het geluid van koelmiddel dat circuleert in het koelsysteem. Dit is normaal
Het koelsysteem werkt lange tijd niet, maar de binnentemperatuur is zeer laag				Dit duidt op een goede isolatie en een hoge koelretentie. Dit is normaal.

Afvoer

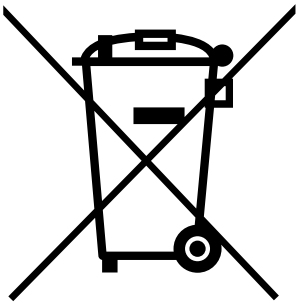

Het gebruik van dit symbool geeft aan dat dit product niet als huishoudelijk afval mag worden behandeld.
Door ervoor te zorgen dat dit product op de juiste wijze wordt afgevoerd, helpt u mogelijke negatieve gevolgen voor het milieu en de menselijke gezondheid te voorkomen, die anders door onjuiste afvalverwerking van dit product zouden kunnen ontstaan.
Recycle dit product in overeenstemming met de geldende lokale regelgeving.
WEEE-richtlijn 2012/19/EU. Dit product bevat geen asbest of CFK's.
De olie in de compressor bevat geen PCB's.

TEFCOLD®
COOL PRODUCTS WORLDWIDE

GUC50, 70 & 140/
GUF50, 70 & 140

OPRETSTÅENDE KØLE- OG FRYSESKABE

Brugervejledning

**GUC50/
GUF50**

**GUC70/
GUF70**

**GUC140/
GUF140**

Indholdsfortegnelse

Beskrivelse 52
Vigtige produktegenskaber 52
Sikkerhedsinstruktioner 53
Udpakning og installation 53
Elektrisk tilslutning 53
Opstart af skabet 53
Temperaturindstillinger 53
Apparatspecifikke klimakrav 54
Vedligeholdelse og rengøring 54
Service 54
Produktetiket 54
Panel 55
Temperatur 55
Betjening 55
Fejlfinding 56
Bortskaffelse 56

Beskrivelse

Med vores G-serie får du god kvalitet til prisen samt masser af opbevaringsplads til travle storkøkkener.

Tilgængelige modeller: Vælg mellem køleskab eller matchende fryseskab.

Optimal opbevaringsplads: Har justerbare hylder og er perfekt dimensioneret til gastrobakker, så pladsen udnyttes bedst muligt.

Robust og holdbart: Udviklet specielt til travle køkkenmiljøer.

Nemt at flytte: Udstyret med solide hjul, så skabet er nemt at flytte f.eks. i forbindelse med rengøring.

Vigtige produktegenskaber

Kabinet i rustfrit stål

- Vendbar solid dør
- Ventileret køling
- Digital styring og temperaturvisning
- Lås
- Selvlukkende dør
- Justerbare hylder i henhold til Gastronorm (EN 631)
- Kraftige hjul
- Rigtig god til prisen

Sikkerhedsin-struktioner

1. For at få fuldt udbytte af skabet anbefaler vi, at du læser denne brugervejledning.
2. Det er brugerens ansvar at betjene apparatet i henhold til denne vejledning.
3. Kontakt straks din forhandler i tilfælde af funktionsfejl.
4. Placér skabet på et tørt og ventileret sted.
5. Hold skabet væk fra varmeafgivende kilder, og udsæt det ikke for direkte sollys.
6. Bemærk: Alle elektriske apparater er potentielle farekilder.
7. Opbevar ikke brændbare materialer som fortynder, benzin osv. i skabet.
8. Vi erklærer, at der hverken er anvendt asbest eller CFC i dette produkt.
9. Olien i kompressoren indeholder ikke PCB.

R290

Dette produkt indeholder kølemiddel af typen R290.
Mængden af kølemiddel er angivet på typeskiltet.
R290 er et naturligt, effektivt og internationalt godkendt kølemiddel.
Det påvirker ikke ozonlaget og bidrager stort set ikke til drivhuseffekten.
R290 er brandfarligt. Undgå enhver kontakt med åben ild.
Det brandfarlige kølemiddel kræver, at du sørger for god ventilation omkring apparatet.
Brug ikke mekaniske anordninger til afrimning, da det kan medføre, at kølesystemet bliver utæt. Brug ikke elektriske apparater inde i kølekammeret.
BEMÆRK: Kølerens maskindel kan indeholde skarpe, bevægelige og varme komponenter.
Reparationer bør kun udføres af en faglært tekniker, der er fortrolig med produktet.

(EN 60335-2-89: 2010).

Udpakning og installation

Fjern træpallen og alt emballagemateriale.
Skabet skal placeres i vater.
Lad der være mindst 10 cm fri plads omkring skabet for at sikre korrekt ventilation.

Lad skabet stå i et par timer, efter at det er blevet flyttet, så kølemidlet kan sætte sig ordentligt i systemet.

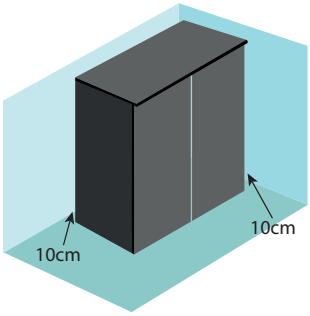

Elektrisk tilslut-ning

Tilslut kun produktet til en sikret og korrekt jordet stikkontakt.
Spænding: 230 Volt - 16A - 50Hz.

Opstart af skabet

Før brug skal du sørge for, at de elektriske forbindelser er tørre og intakte.
Vi anbefaler også at rengøre skabet før første brug.
Se afsnittet om vedligeholdelse og rengøring.

Temperaturind-stillinger

Forlænget holdbarhed: Korrekt temperatur (0-5 °C) forlænger fødevarernes holdbarhed betydeligt og reducerer fordærvelse i et kommercielt køleskab.
Bevaret kvalitet: Optimal temperatur bevarer fødevarernes smag, tekstur og næring og minimerer kassation på grund af kvalitetstab.
Minimeret risiko for madforgiftning: Korrekt lav temperatur hæmmer væksten af skadelige bakterier, hvilket sikrer fødevaresikkerhed og reducerer spild.
Effektivt energiforbrug: Korrekt temperatur sikrer effektiv drift af køleskabet.

Apparatspecifikke klimakrav

GUC: Skabet er konstrueret til brug, hvor den maksimale temperatur er 30ºC og den relative luftfugtighed er 55%.

GUF: Skabet er designet til brug, hvor temperaturen svinger mellem 16ºC og 30ºC og den relative luftfugtighed mellem 40% og 55%.

Vedligeholdelse og rengøring

Rengør skabet med en blød klud.
Brug lunkent vand med mild sæbe.
Brug ikke aggressive rengøringsmidler som f.eks. skuresvampe, slibemidler eller klor.
Brug ikke vand på eller i nærheden af elektriske komponenter.
Rengør kondensatoren hver måned. Brug en fodskammel til at få adgang til kondensatoren ovenfra, og rengør den med en støvsuger eller en blød børste. Fjern om nødvendigt pladen, der holder filteret, og rengør den.
Stil ikke ting oven på skabet, da det forhindrer luftgennemstrømningen.

Service

Kølesystemet er et hermetisk lukket system, som ikke kræver hyppige serviceeftersyn.
Hvis skabet ikke køler, skal du kontrollere, om årsagen er en strømafbrydelse.

Produktetiket

Produktetiketten findes normalt i eller på bagsiden af køleren.

Serienummeret angiver produktionsdatoen. Se pilen til højre.
I dette eksempel er produktionsdatoen: 2. februar 2023, og Tefcold fører de nødvendige reservedele mindst 8 år efter produktionsdatoen.

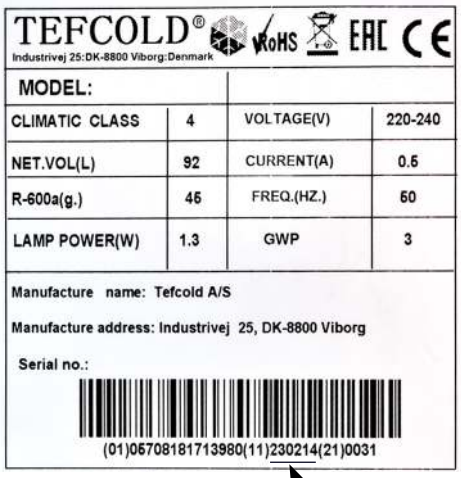

Eksempel på produktetiket

Produktionsdato

Panel

❄	Start en manuel afrimningscyklus.	△	I programmeringstilstand: Gennemse parameterkoderne eller øg den viste værdi.
SET	Til at vise målindstillingspunkt. I programmeringstilstand vælger den en parameter eller bekræfter en handling.	▽ AUX	I programmeringstilstand: Gennemse parameterkoderne eller reducér den viste værdi.

Temperatur

Dette produkt er udstyret med en elektronisk termostat, der styrer temperaturen nøjagtigt. Afrimning (DEF) reguleres også automatisk. Indstillingerne og temperaturen er allerede indstillet på fabrikken.
Hvis du vil ændre temperaturen, skal du holde SET-knappen nede i 3 sekunder, indtil °C begynder at blinke på displayet. Du kan justere temperaturen med pileknapperne.
Når du slipper knapperne, indstilles den nye temperatur.

Betjening

△ + ▽ Lås eller lås op for panelet

SET + ▽ Gå ind i programmeringstilstand

SET + △ Gå tilbage til visning af rumtemperatur

Indikationer

❄	Tændt	Kompressor aktiveret
	Blinker	Anti-kortslutningsforsinkelse aktiveret
❄	Tændt	Afrimning i gang
	Blinker	Drypning i gang
°C	Tændt	Måleenhed
	Blinker	Programmeringstilstand
°F	Tændt	Måleenhed
	Blinker	Programmeringstilstand

Fejlfinding

Problem	Mulige årsager		Løsning	Bemærkninger
Kompressoren virker ikke	Strømmen er slukket.	Sikringen er sprunget.	Udskift sikringen	Hvis det er nødvendigt, bedes du kontakte eftersalgsservice for at få hjælp.
		Dårlig forbindelse mellem stik og stikkontakt.	Tjek stikkontakten	
		I/O-kredsløbet er ude af drift	Tjek kredsløbet med et multimeter	
	Den digitale termostat er ikke indstillet korrekt		Justér termostaten til de korrekte værdier	Bed om professionel hjælp
Kompressoren bliver ved med at køre	Temperaturen indenfor er for høj	Døren bliver åbnet for ofte.	Reducér antal åbninger	
		Der er blevet opbevaret for meget mad på én gang	Fjern noget af maden i skabet.	
Støjer for meget	Gulvet er ikke plant		Placér puder under hjulene	
	Skruen i ventilatoren eller kondensatoren er løs		Stram skruen	
	Kølekredsløbene berører hinanden og genererer støj		Adskil dem fra hinanden	
	Køleskabet er placeret på en ujævn overflade.		Nivellér overfladen.	
Man kan høre lyden af væske, der flyder i fryseren				Det er lyden af kølemiddel, der cirkulerer i kølesystemet. Det er helt normalt
Kølesystemet fungerer ikke i lang tid, men den indvendige temperatur er meget lav				Dette indikerer god isolering og høj kølebevarelse. Det er helt normalt.

Bortskaffelse

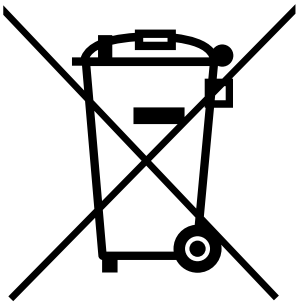

Brugen af symbolet indikerer, at dette produkt ikke må håndteres som husholdningsaffald.
Ved at sikre, at dette produkt bortskaffes korrekt, hjælper du med at forhindre potentielle negative indvirkninger på miljøet og menneskers sundhed, som ellers kunne være forårsaget af uhensigtsmæssig affaldshåndtering af dette produkt.
Genbrug venligst dette produkt i overensstemmelse med gældende lokale regler.
WEEE-direktiv 2012/19/EU Der er hverken brugt asbest eller CFC i dette produkt.
Olien i kompressoren indeholder ikke PCB.

TEFCOLD®
COOL PRODUCTS WORLDWIDE

GUC50, 70 & 140/
GUF50, 70 & 140

STÅENDE SKÅP

Bruksanvisning

**GUC50/
GUF50**

**GUC70/
GUF70**

**GUC140/
GUF140**

Innehålls-förteckning

Beskrivning 59
Viktiga produktegenskaper 59
Säkerhetsanvisningar 60
Uppackning och installation 60
Elektrisk anslutning 60
Starta upp skåpet 60
Temperaturinställningar 60
Apparatspecifika klimatkrav 61
Underhåll och rengöring 61
Service 61
Produktetikett 61
Panel 62
Temperatur 62
Drift 62
Felsökning 63
Bortskaffande 63

Beskrivning

De stående skåpen i G-serien erbjuder exceptionellt värde och robust förvaring för krävande storkök.

Tillgängliga modeller: Välj mellan kylskåpet eller det matchande frysalternativet.

Optimal organisation: Har justerbara hyllor och är perfekt dimensionerade för gastronorm-kantiner, vilket maximerar din förvaringseffektivitet.

Byggd för hållbarhet: Utvecklad specifikt för miljöer med hög belastning och stora volymer, vilket garanterar långsiktig tillförlitlighet.

Lätt att flytta: Utrustad med kraftiga länkhjul (hjul) som gör det enkelt att flytta skåpet dagligen för rengöring.

Viktiga produktegenskaper

Skåp av rostfritt stål

- Vändbar solid dörr
- Ventilerad kylning
- Digital styrenhet och temperaturdisplay
- Lås
- Självstängande dörr
- Justerbara hyllor enligt Gastronorm (EN 631)
- Starka hjul
- Mycket prisvärt sortiment

Säkerhetsanvisningar

1. För att kunna använda skåpet fullt ut rekommenderar vi att du läser denna bruksanvisning.
2. Det är användarens ansvar att använda apparaten enligt dessa anvisningar.
3. Kontakta din återförsäljare omedelbart om det uppstår något fel.
4. Placera skåpet på en torr och ventilerad plats.
5. Håll skåpet borta från starkt värmealstrande källor och utsätt det inte för direkt solljus.
6. Observera: Alla elektriska apparater utgör en potentiell riskkälla.
7. Förvara inte brännbart material som thinner, bensin m.m. i skåpet.
8. Vi försäkrar att varken asbest eller CFC används i denna produkt.
9. Oljan i kompressorn innehåller inte PCB.

Denna produkt innehåller köldmedium av typ R290.
Mängden köldmedium anges på typskylten.
R290 är ett naturligt, effektivt och internationellt godkänt köldmedium.
Den påverkar inte ozonskiktet och bidrar knappt till växthuseffekten.
R290 är dock brandfarlig, så undvik all kontakt med öppen eld.
Det brandfarliga köldmediet gör att du måste se till att det finns god ventilation runt apparaten. Använd inte mekaniska anordningar vid avfrostning, eftersom det kan leda till läckage i kylsystemet. Använd inte elektriska apparater inne i det kylda förvaringsfacket.
OBS: Kylarens maskindel kan innehålla vassa, rörliga och heta komponenter.
Reparationer får endast utföras av en kvalificerad tekniker som är förtrogen med produkten.

R290

(EN 60335-2-89: 2010).

Uppackning och installation

Ta bort träpallen och allt förpackningsmaterial.
Skåpet måste placeras i nivå.
Lämna minst 10 cm fritt utrymme runt skåpet för korrekt ventilation.

Låt skåpet stå i ett par timmar efter att du har flyttat det, så att köldmediet kan sätta sig ordentligt i systemet.

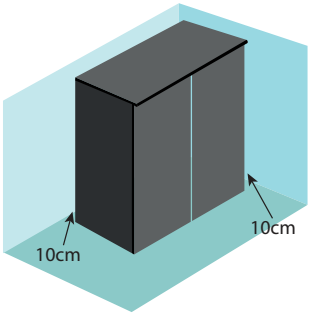

Elektrisk anslutning

Anslut endast produkten till ett säkrat och korrekt jordat uttag.
Spänning: 230 Volt – 16A – 50Hz.

Starta upp skåpet

Kontrollera före användning att elanslutningarna är torra och hela.
Vi rekommenderar också att skåpet rengörs innan det används första gången.
Se avsnittet om underhåll och rengöring.

Temperaturinställningar

Förlängd hållbarhetstid: Rätt temperatur (0-5°C) förlänger avsevärt hållbarheten för livsmedel och minskar förstöring i kommersiella kylskåp.
Bevarad kvalitet: Optimal temperatur bibehåller matens smak, konsistens och näringsinnehåll, vilket minimerar kassering på grund av kvalitetsförlust.
Minimerad risk för matförgiftning: Rätt låg temperatur hämmar tillväxten av skadliga bakterier, vilket säkerställer livsmedelssäkerheten och minskar avfallet.
Effektiv energiförbrukning: Korrekt temperatur säkerställer effektiv kylskåpsdrift.

Apparatspecifika klimatkrav

GUC: Skåpet är konstruerat för att användas i ett klimat där den maximala temperaturen och luftfuktigheten är 30ºC respektive 55% relativ luftfuktighet.

GUF: Skåpet är konstruerat för att användas i ett klimat där temperatur och luftfuktighet varierar mellan 16ºC och 30ºC, och mellan 40% och 55% relativ luftfuktighet.

Underhåll och rengöring

Rengör skåpet med en mjuk trasa.
Använd ljummet vatten med mild tvål.
Använd inte aggressiva rengöringsmedel, som skursvampar, slipmedel eller klorin.
Använd inte vatten på eller i närheten av elektriska komponenter.
Rengör kondensorn varje månad. Använd en fotpall för att komma åt kondensorn ovanifrån och rengör den med en dammsugare eller mjuk borste. Vid behov, skruva loss plattan som håller filtret och rengör det.
Placera inte föremål ovanpå skåpet eftersom det hindrar luftflödet.

Service

Kylsystemet är ett hermetiskt tillslutet system som inte kräver frekventa serviceinspektioner.
Om skåpet inte svalnar, kontrollera om det beror på ett strömavbrott.

Produktetikett

Produktetiketten finns vanligtvis i eller på baksidan av kylboxen.

Serienumret anger tillverkningsdatum.
Se pilen till höger.
I detta exempel är produktionsdatumet: 2 feb., 2023Tefcold har nödvändiga reservdelar minst 8 år efter tillverkningsdatum.

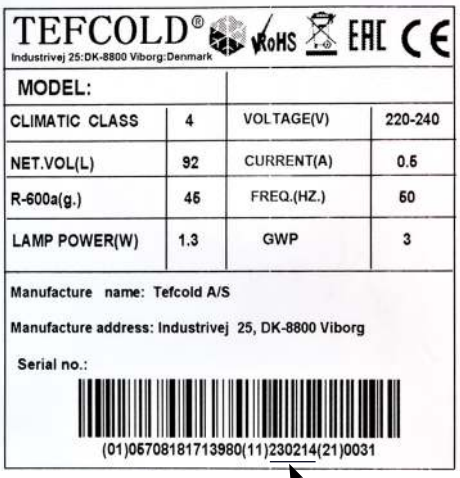
TEFCOLD®
Industrivej 25:DK-8800 Viborg:Denmark

MODEL:			
CLIMATIC CLASS	4	VOLTAGE(V)	220-240
NET.VOL(L)	92	CURRENT(A)	0.5
R-600a(g.)	45	FREQ.(HZ.)	50
LAMP POWER(W)	1.3	GWP	3

Manufacture name: Tefcold A/S
Manufacture address: Industrivej 25, DK-8800 Viborg
Serial no.:
(01)05708181713980(11)230214(21)0031

Exempel på produktetikett

Produktionsdatum

Panel

❄	Starta en manuell avfrostningscykel.	△	I programmering-släge: bläddra i parameterkoderna eller öka det visade värdet.
SET	För att visa mål-börvärdet. I program-meringsläge väljer den en parameter eller bekräftar en åtgärd.	▽ AUX	I programmering-släge: bläddra bland parameterkoderna eller minska det visade värdet.

Temperatur

Denna produkt är utrustad med en elektronisk termostat som reglerar temperaturen exakt. Avfrostningen (DEF) regleras också automatiskt. Inställningarna och temperaturen har redan ställts in i fabriken.
Om du vill ändra temperaturen måste du hålla SET-knappen intryckt i 3 sekunder tills °C börjar flimra på displayen. Du kan justera temperaturen med hjälp av pilknapparna.
När du släpper knapparna kommer den nya temperaturen att ställas in.

Drift

△ + ▽ Lås eller lås upp panelen

SET + ▽ Gå till programmeringsläget

SET + △ Återgå till visning av rumstemperatur

Indikationer

❄	På	Kompressorn aktiverad
	Blinkande	Anti-kortcykelfördröjning aktiverad
❄	På	Avfrostning pågår
	Blinkande	Droppning pågår
°C	På	Måttenhet
	Blinkande	Programmeringsläge
°F	På	Måttenhet
	Blinkande	Programmeringsläge

Felsökning

Problem	Möjliga problem		Lösning	Anmärkningar
Kompressorn fungerar inte	Strömmen är avstängd.	Säkringen har gått.	Byt ut säkring	Om det behövs, kontakta kundtjänst för hjälp.
		Dålig anslutning mellan kontakt och uttag.	Kontrollera uttag	
		I/O-kretsen är ur funktion	Kontrollera kretsen med	
	Den digitala termostaten är inte korrekt inställd		Justera termostaten till rätt värden	Be om professionell hjälp
Kompressorn fortsätter att köras	Temperaturen inuti är för hög	Dörren öppnas för ofta.	Reducera tiden för öppning	
		För mycket mat har lagrats på en gång	Ta bort en del av maten i skåpet.	
För högljudd	Golvet är inte jämnt		Placera dynor under hjulen	
	Skruven i fläkten eller kondensorn är lös		Dra åt skruven	
	Kylkretsarna berör varandra		Separera dem	
	Kylskåpet är placerat på en ojämn yta.		Jämna ut ytan.	
Det hörs ett ljud av vätska som rinner i frysen				Det är ljudet av köldmedium som cirkulerar i kylsystemet. Detta är normalt
Kylsystemet fungerar inte under en längre tid, men innertemperaturen är mycket låg				Detta tyder på god isolering och hög kylfördröjning. Detta är normalt.

Bortskaffande

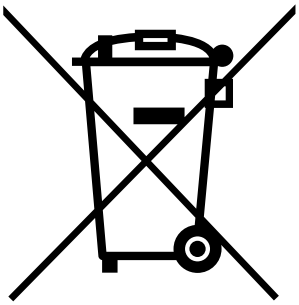

Användningen av symbolen anger att denna produkt inte får hanteras som hushållsavfall.
Genom att se till att denna produkt kasseras på rätt sätt hjälper du till att förhindra potentiella negativa konsekvenser för miljön och människors hälsa, som annars skulle kunna orsakas av olämplig avfallshantering av denna produkt.
Återvinn denna produkt i enlighet med gällande lokala bestämmelser.
WEEE-direktiv 2012/19/EU Varken asbest eller CFC används i denna produkt.
Oljan i kompressorn innehåller inte PCB.

TEFCOLD®
COOL PRODUCTS WORLDWIDE

GUC50, 70 & 140/
GUF50, 70 & 140

STÅENDE KJØLESKAP

Brukerhåndbok

**GUC50/
GUF50**

**GUC70/
GUF70**

**GUC140/
GUF140**

Innholdsfortegnelse

Beskrivelse 66
Viktige produktegenskaper. 66
Sikkerhetsinstruksjoner 67
Utpakking og montering 67
Elektrisk tilkobling. 67
Start opp kjøleskapet 67
Temperaturinnstillinger. 67
Apparatspesifikke klimakrav 68
Vedlikehold og rengjøring 68
Service 68
Produktetikett 68
Panel 69
Temperatur. 69
Drift 69
Feilsøking 70
Resirkulering 70

Beskrivelse

Denne G-linjen av stående enheter tilbyr eksepsjonell verdi og robust opbevaring for krevende industrikjøkken.

Modeller tilgjengelig: Velg mellom kjøle- eller fryseskapet som passer til.

Optimal organisering: Har justerbare hyller og er perfekt dimensjonert for gastronormpanner, noe som maksimerer lagringseffektiviteten.

Bygget for holdbarhet: Utviklet spesielt for travle miljøer med høyt volum, noe som sikrer langsiktig pålitelighet.

Enkel mobilitet: Utstyrt med kraftige hjul som gjør det enkelt å flytte kjøleskapet hver dag for rengjøring.

Viktige produktegenskaper

Kjøleskap i rustfritt stål

- Vendbar, solid dør
- Ventilert kjøling
- Digital kontroller og temperaturvisning
- Lås
- Selvlukkende dør
- Justerbare hyller i henhold til Gastronorm (EN 631)
- Kraftige hjul
- God valuta for pengene

Sikkerhetsin-struksjoner

1. For å få full nytte av kjøleskapet anbefaler vi at du leser denne bruksanvisningen.
2. Det er brukerens ansvar å bruke apparatet i henhold til disse instruksjonene.
3. Kontakt forhandleren umiddelbart skulle det oppstå funksjonsfeil.
4. Plasser kjøleskapet på et tørt og ventilert sted.
5. Hold kjøleskapet unna kilder som avgir sterk varme, og ikke utsett det for direkte sollys.
6. Merk: Alle elektriske apparater er potensielle farekilder.
7. Ikke oppbevar brennbart materiale som tynnere, bensin osv. i kjøleskapet.
8. Vi erklærer at verken asbest eller CFC er brukt i dette produktet.
9. Oljen i kompressoren inneholder ikke PCB

R290

Dette produktet inneholder kjølemiddel av typen R290.
Mengden kjølemiddel er angitt på typeskiltet.
R290 er et naturlig, effektivt og internasjonalt godkjent kjølemiddel.
Det påvirker ikke ozonlaget og bidrar knapt nok til drivhuseffekten.
R290 er imidlertid brannfarlig, så unngå kontakt med åpen ild.
Det brannfarlige kjølemiddelet krever at du sørger for god ventilasjon rundt apparatet.
Ikke bruk mekaniske innretninger ved avriming, da dette kan føre til lekkasje i kjølesystemet. Ikke bruk elektriske apparater inne i kjølerommet.
Maskindelen av kjøleskapet kan inneholde skarpe, bevegelige og varme komponenter.
Reparasjoner bør kun utføres av en faglært tekniker som er kjent med produktet.

(EN 60335-2-89: 2010).

Utpakking og montering

Fjern trepallen og alt emballasjemateriale.
Kjøleskapet må plasseres i vater.
La det være minst 10 cm fri plass rundt kjøleskapet for å sikre god ventilasjon.

La skapet stå et par timer etter at du har flyttet det, slik at kjøleskapet får tid til å sette seg ordentlig i systemet.

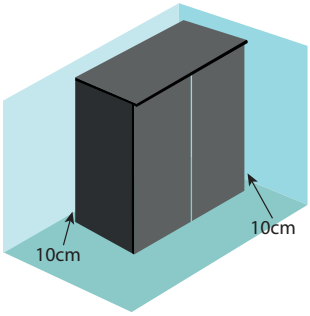

Elektrisk tilkobling

Produktet må kun kobles til en sikret og korrekt jordet stikkontakt.
Spenning: 230 Volt - 16A - 50Hz.

Start opp kjøleskapet

Før bruk må du kontrollere at de elektriske tilkoblingene er tørre og intakte.
Vi anbefaler også at du rengjør kjøleskapet før første gangs bruk.
Se avsnittet om vedlikehold og rengjøring.

Temperaturinnstillinger

Forlenget holdbarhet: Riktig temperatur (0-5 °C) forlenger holdbarheten til matvarene betydelig, noe som reduserer ødeleggelsen i et kommersielt kjøleskap.
Bevarer kvaliteten: Optimal temperatur opprettholder matens smak, tekstur og næringsinnhold, og minimerer kassering på grunn av kvalitetstap.
Minimert risiko for matforgiftning: Riktig lav temperatur hemmer veksten av skadelige bakterier, noe som sikrer matsikkerheten og reduserer matsvinnet.
Effektivt energiforbruk: Riktig temperatur sikrer effektiv drift av kjøleskapet.

Apparatspesifikke klimakrav

GUC: Kjøleskapet er konstruert for bruk i et klima der den maksimale temperaturen og luftfuktigheten er henholdsvis 30 °C og 55 % relativ luftfuktighet.

GUF: Kjøleskapet er konstruert for bruk i et klima der temperaturen og luftfuktigheten svinger mellom 16 °C og 30 °C, og fra 40 % RF til 55 % RF.

Vedlikehold og rengjøring

Rengjør kjøleskapet med en myk klut.
Bruk lunkent vann med mild såpe.
Ikke bruk aggressive rengjøringsmidler, for eksempel skuresvamper, slipemidler eller klor.
Ikke bruk vann på eller i nærheten av elektriske komponenter.
Rengjør kondensatoren hver måned. Bruk en fotskammel for å komme til kondensatoren ovenfra, og rengjør den med en støvsuger eller en myk børste. Skru om nødvendig av platen som holder filteret, og rengjør den.
Ikke plasser gjenstander på toppen av kjøleskapet, da det hindrer luftstrømmen.

Service

Kjølesystemet er et hermetisk lukket system som ikke krever hyppige serviceinspeksjoner.
Hvis kjøleskapet ikke kjøler, må du sjekke om årsaken er strømbrudd.

Produktetikett

Produktetiketten finner du vanligvis i eller på baksiden av kjøleskapet.

Serienummeret angir produksjonsdatoen. Se pilen til høyre.
I dette eksemplet er produksjonsdatoen: 2. februar og, 2023Tefcold har de nødvendige reservedelene minst 8 år etter produksjonsdato.

Eksempel på produktetikett

Produksjonsdato

Panel

❄	Start en manuell avrimingssyklus.	△	I programmerings-modus: Bla gjennom parameterkodene eller øk den viste verdien.
SET	For å vise målinnstill-ingspunkt. I program-meringsmodus velger den en parameter eller bekrefter en operasjon.	▽ AUX	I programmerings-modus: Bla gjennom parameterkodene eller reduser den viste verdien.

Temperatur

Dette produktet er utstyrt med en elektronisk termostat som styrer tempera-turen nøyaktig. Avriming (DEF) reguleres også automatisk. Innstillingene og temperaturen er allerede innstilt fra fabrikken.
Hvis du vil endre temperaturen, må du holde SET-knappen inne i 3 sekunder til °C begynner å flimre på displayet. Du kan justere temperaturen med piltas-tene.
Når du slipper knappene, stilles den nye temperaturen inn.

Drift

△ + ▽ Lås eller lås opp panelet

SET + ▽ Gå inn i programmeringsmodus

SET + △ Gå tilbake til visning av romtemperatur

Indikasjoner

❄	På	Kompressor aktivert
	Blinker	Anti-kortsyklusforsinkelse aktivert
❄	På	Avriming pågår
	Blinker	Drypping pågår
°C	På	Måleenhet
	Blinker	Programmeringsmodus
°F	På	Måleenhet
	Blinker	Programmeringsmodus

Feilsøking

Problem	Mulige problemer		Løsning	Merknader
Kompressor-en fungerer ikke	Strømmen er slått av.	Sikringen er gått.	Skift ut sikringen	Ta kontakt med kundeservice for å få hjelp om nødvendig.
		Dårlig forbindelse mellom støpsel og stikkontakt.	Sjekk stikkontakt	
		I/O-kretsen er ute av drift	Kontroller kretsen med et multimeter	
	Den digitale termostaten er ikke riktig innstilt		Juster termostaten til de riktige verdiene	Be om profesjonell hjelp
Kompressor-en fortsetter å gå	Temperaturen inne er for høy	Døren åpnes for ofte.	Reduser åpnings-tidene	
		For mye mat har blitt lagret på en gang	Fjern noe av maten i kjøleskapet.	
For mye støy	Gulvet er ikke plant		Plasser padsene under hjulene	
	Skruen i viften eller kondensatoren er løs		Trekk til skruen	
	Kjølekretsene berører hverandre og skaper støy		Skille dem fra hver-andre	
	Kjøleskapet er plassert på et ujevnt under-lag.		Jevn ut overflaten.	
Det høres en lyd av væske som flyter i fryseren				Det er lyden av kjølemediet som sirkulerer i kjølesys-temet. Dette er normalt
Kjølesystemet fungerer ikke på lang tid, men innetem-peraturen er svært lav				Dette indikerer god isolasjon og høy kjøleretensjon. Dette er normalt.

Resirkulering

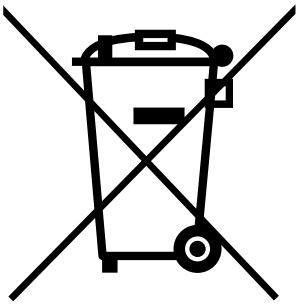

Bruken av symbolet indikerer at dette produktet ikke kan behandles som husholdningsavfall.
Ved å sørge for at dette produktet avhendes på riktig måte, vil du bidra til å forhindre potensielle negative konsekvenser for miljøet og menneskers helse, som ellers kan forårsakes av feilaktig avfallshåndtering av dette produktet.
Resirkuler dette produktet i samsvar med gjeldende lokale forskrifter.
WEEE-direktiv 2012/19/EUVerken asbest eller KFK er brukt i dette produktet.
9. Oljen i kompressoren inneholder ikke PCB

TEFCOLD®
COOL PRODUCTS WORLDWIDE

GUC50, 70 JA 140/
GUF50, 70 JA 140

PYSTYKAAPIT

Käyttöohje

**GUC50/
GUF50**

**GUC70/
GUF70**

**GUC140/
GUF140**

Sisällysluettelo

Kuvaus 3
Tuotteen tärkeimmät ominaisuudet 3
Turvallisuusohjeet. 4
Pakkauksen purkaminen ja tuotteen asennus 4
Sähköliitäntä 4
Kaapin käynnistäminen 4
Lämpötila-asetukset 5
Laitekohtaiset käyttöympäristövaatimukset. 5
Ylläpito ja puhdistus 5
Huolto 5
Tuotemerkinnät 5
Paneeli 6
Lämpötila 6
Käyttö 6
Vianmääritys 7
Hävittäminen 7

Kuvaus

Nämä G-sarjan pystykaapit tarjoavat poikkeuksellista arvoa ja vankkaa säilytystilaa vaativiin teollisuuskeittiöihin.

Saatavilla olevat mallit: Valitse jääkaappi- tai vastaava pakastinvaihtoehto.

Optimaalinen organisointi: Sisältää säädettävät hyllyt ja on täydellisen kokoinen gastronorm-astioille, mikä maksimoi säilytystehokkuuden.

Rakennettu kestämään: Kehitetty erityisesti kiireisiin, suurten asiakasmäärien ympäristöihin, mikä takaa pitkäaikaisen luotettavuuden.

Helppo liikuttaa: Varustettu teollisuuskäyttöön sopivilla pyörillä, mikä tekee päivittäisestä siirtelystä siivousta varten helppoa.

Tuotteen tärkeimmät ominaisuudet

Ruostumattomasta teräksestä valmistettu kaappi

- Käännettävä umpiovi
- Tuuletettu jäähdytys
- Digitaalinen säädin ja lämpötilanäyttö
- Lukko
- Itsesulkeutuva ovi
- Säädettävät hyllyt Gastronorm-standardin (EN 631) mukaisesti.
- Vahvat pyörät
- Hyvä hinta-laatusuhde

Turvallisuu-sohjeet

1. Jotta saisit parhaan hyödyn kaapistasi, suosittelemme tämän käyttöohjeen lukemista.
2. Käyttäjä vastaa laitteen näiden ohjeiden mukaisesta käytöstä.
3. Jos ilmenee toimintahäiriöitä, ota välittömästi yhteyttä jälleenmyyjääsi.
4. Sijoita kaappi kuivaan ja ilmastoituun paikkaan.
5. Pidä kaappi etäällä voimakkaasti lämpöä säteilevistä lämmönlähteistä äläkä altista sitä suoralle auringonvalolle.
6. Huom.: kaikki sähkölaitteet ovat mahdollisia vaaranlähteitä.
7. Älä säilytä kaapissa helposti syttyvää materiaalia, kuten liuottimia, bensiiniä jne.
8. Vakuutamme, että tässä tuotteessa ei ole käytetty asbestia eikä CFC-yhdisteitä.
9. Kompressorin öljy ei sisällä PCB:tä.

R290

Tämä tuote sisältää kylmäainetta, tyyppi R290.
Kylmäaineen määrä on ilmoitettu tyyppikilvessä.
R290 on luonnollinen, tehokas ja kansainvälisesti hyväksytty kylmäaine.
Se ei vaikuta otsonikerrokseen eikä juurikaan lisää kasvihuoneilmiötä.
R290 on kuitenkin syttyvää, joten vältä kosketusta avotulen kanssa.
Syttyvän kylmäaineen vuoksi laitteen ympärillä on oltava hyvä ilmanvaihto. Älä käytä sulatuksessa mekaanisia laitteita, sillä se voi aiheuttaa vuotoja jäähdytysjärjestelmään.
Älä käytä sähkölaitteita kylmäsäilytystilan sisällä.
Viilennyslaitteen koneosassa voi olla teräviä, liikkuvia ja kuumia osia.
Korjauksia saa tehdä vain ammattitaitoinen teknikko, joka tuntee tuotteen.

(EN 60335-2-89: 2010).

Pakkauksen pur-kaminen ja tuot-teen asennus

Poista puinen kuormalava ja kaikki pakkausmate-riaali.
Kaappi on sijoitettava vaakasuoralle alustalle.
Jätä kaapin ympärille vähintään 10 cm vapaata tilaa kunnollista ilmanvaihtoa varten.

Jotta kylmäaine ehtii asettua järjestelmään kunnolla, anna kaapin olla paikallaan pari tuntia siirtämisen jälkeen.

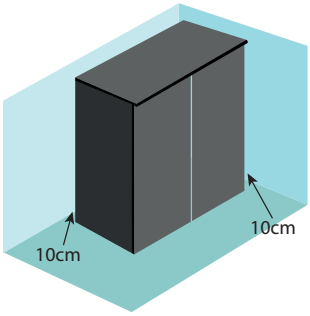

Sähköliitäntä

Kytke tuote vain sulakkeella suojattuun ja asianmukaisesti maadoitettuun pistorasiaan.
Jännite: 230 V – 16 A – 50 Hz.

Kaapin käyn-nistäminen

Varmista ennen käyttöä, että sähköliitännät ovat kuivia ja ehjiä.
Suosittelemme myös kaapin puhdistamista ennen ensimmäistä käyttökertaa.
Katso kohta Ylläpito ja puhdistus.

Lämpötila-asetuk-set

Pidempi säilyvyysaika: Oikea lämpötila (0-5 °C) pidentää merkittävästi elintarvikkeiden säilyvyyttä ja vähentää pilaantumista kaupan jääkaapissa.
Laadun säilyminen: Optimaalinen lämpötila säilyttää ruoan maun, rakenteen ja rav-itsemuksellisen koostumuksen ja minimoi laadun heikkenemisestä johtuvan pois heit-tämisen.
Pienempi ruokamyrkytyksen riski: Näin varmistetaan elintarviketurvallisuus ja vähen-netään ruokajätettä.
Tehokas energiankulutus: Oikea lämpötila takaa jääkaapin tehokkaan toiminnan.

Laitekohtaiset käyttöympäristö vaatimukset

GUC: Kaappi on suunniteltu käytettäväksi ympäristössä, jossa maksimilämpötila on 30 °C ja suhteellinen kosteus 55 %.

GUF: Kaappi on suunniteltu käytettäväksi ympäristössä, jossa lämpötila ja kosteus vaihtelevat 16 °C:n ja 30 °C:n välillä ja suhteellinen kosteus 40 %:n ja 55 %:n välillä.

Ylläpito ja puhdistus

Puhdista kaappi pehmeällä liinalla.
Käytä haaleaa vettä ja mietoa saippuaa.
Älä käytä voimakkaita puhdistusvälineitä tai -aineita, kuten hankaustyynyjä, hankausaineita tai klooria.
Älä käytä vettä sähkökomponentteihin tai niiden läheisyydessä.
Puhdista lauhdutin kuukausittain. Pääset käsiksi lauhduttimeen ylhäältä jakkaran avulla. Puhdista se pölynimurilla tai pehmeällä harjalla. Irrota tarvittaessa suodattimen sisältävä levy ja puhdista se.
Älä aseta kaapin päälle esineitä, sillä se estää ilmavirran kulkua.

Huolto

Jäähdytysjärjestelmä on hermeettisesti suljettu järjestelmä, joka ei vaadi usein tehtäviä huoltotarkastuksia.
Jos kaappi ei viilene, tarkista, onko syynä sähkökatkos.

Tuotemerkinnät

Tuotemerkinnät löytyvät yleensä jääkaapin sisältä tai sen takaosasta.

Sarjanumero osoittaa valmistuspäivän. Katso oikealla oleva nuoli.
Tässä esimerkissä valmistuspäivämäärä on: 2. helmikuuta 2023. Tefcold toimittaa tarvittavia varaosia vähintään 8 vuotta valmistuspäivän jälkeen.

TEFCOLD®
Industrivej 25:DK-8800 Viborg:Denmark

MODEL:			
CLIMATIC CLASS	4	VOLTAGE(V)	220-240
NET.VOL(L)	92	CURRENT(A)	0.6
R-600a(g.)	45	FREQ.(HZ.)	60
LAMP POWER(W)	1.3	GWP	3

Manufacture name: Tefcold A/S
Manufacture address: Industrivej 25, DK-8800 Viborg
Serial no.:
(01)05708181713980(11)230214(21)0031

Esimerkki tuotteen merkinnästä

Valmistuspäivä

Paneeli

❄	Käynnistää manuaalisen sulatusjakson.	∧	Ohjelmointitilassa: selaa parametrien koodeja tai kasvata näytettyä arvoa.
SET	Näyttää tavoiteasetuspisteen. Ohjelmointitilassa valitsee parametrin tai vahvistaa toiminnon.	∨ AUX	Ohjelmointitilassa: selaa parametrikoodeja tai pienennä näytettyä arvoa.

Lämpötila

Tässä tuotteessa on elektroninen termostaatti, joka säätää lämpötilaa tarkasti. Myös sulatusta (DEF) säädetään automaattisesti. Asetukset ja lämpötila on jo asetettu tehtaalla.
Jos haluat muuttaa lämpötilaa, pidä SET-painiketta painettuna 3 sekunnin ajan, kunnes °C alkaa vilkkua näytössä. Voit säätää lämpötilaa nuolinäppäimillä. Kun painikkeet vapautetaan, uusi lämpötila on asetettu.

Käyttö

∧ + ∨ Lukitse paneeli tai avaa se

SET + ∨ Siirry ohjelmointitilaan

SET + ∧ Palaa huoneenlämpötilan näyttöön

Merkkivalot

❄	Päällä	Kompressori aktivoitu
	Vilkkuu	Lyhyen jakson viiveen esto aktivoitu
❄	Päällä	Sulatus käynnissä
	Vilkkuu	Tippuminen käynnissä
°C	Päällä	Mittayksikkö
	Vilkkuu	Ohjelmointitila
°F	Päällä	Mittayksikkö
	Vilkkuu	Ohjelmointitila

Vianmääritys

Ongelma	Mahdolliset syyt		Ratkaisu	Huomautuksia
Kompressori ei toimi	Virta on pois päältä.	Sulake on palanut.	Vaihda sulake	Ota tarvittaessa yhteyttä myynnin jälkeiseen palveluun saadaksesi apua.
		Pistokkeen ja pistorasian välinen kytkentä on huono.	Tarkista pistorasia	
		I/O-piiri on epäkunnossa	Tarkista virtapiiri yleismittarilla	
	Digitaalista termostaattia ei ole asetettu oikein		Säädä termostaatti oikeisiin arvoihinsa.	Pyydä ammattiapua
Kompressori käy jatkuvasti	Sisälämpötila on liian korkea	Ovi avataan liian usein.	Pienennä avaamiskertojen määrää	
		Ruokaa on varastoitu kerralla liikaa	Poista osa kaapissa olevista elintarvikkeista.	
Liian äänekäs	Lattia ei ole vaakasuorassa		Aseta pyörien alle pehmusteet	
	Tuulettimen tai lauhduttimen ruuvi on löysällä.		Kiristä ruuvi	
	Jäähdytyspiirit koskettavat toisiaan ja tuote pitää ääntä		Erota ne toisistaan	
	Jääkaappi on sijoitettu epätasaiselle pinnalle.		Tasoita pinta.	
Pakastimesta kuuluu nestevirtauksen ääni				Se on kylmäjärjestelmässä kiertävän kylmäaineen ääni. Tämä on normaalia
Jäähdytysjärjestelmä ei toimi pitkään aikaan, mutta sisälämpötila on hyvin alhainen.				Tämä viittaa hyvään eristykseen ja kylmän säilyvyyteen. Tämä on normaalia.

Hävittäminen

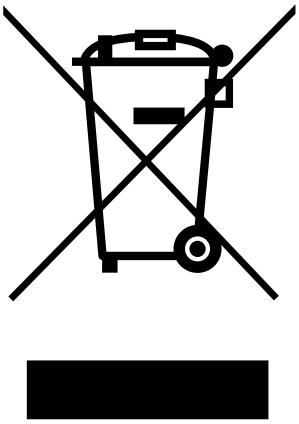

Symbolin käyttö osoittaa, että tätä tuotetta ei saa käsitellä kotitalousjätteenä. Varmistamalla, että tämä tuote hävitetään oikein, autat välttämään mahdollisia kielteisiä seurauksia ympäristölle ja ihmisten terveydelle, joita tämän tuotteen epäasianmukainen jätteenkäsittely voisi muuten aiheuttaa.
Kierrätä tämä tuote voimassa olevien paikallisten määräysten mukaisesti.
WEEE-direktiivi 2012/19/EUTässä tuotteessa ei ole käytetty asbestia eikä CFC:tä.
Kompressorin öljy ei sisällä PCB:tä.

TEFCOLD®
COOL PRODUCTS WORLDWIDE

GUC50, 70 ÉS 140/
GUF50, 70 ÉS 140

ÁLLÓ SZEKRÉNYEK

Felhasználói kézikönyv

**GUC50/
GUF50**

**GUC70/
GUF70**

**GUC140/
GUF140**

Tartalomjegyzék

Leírás 80
Főbb termékjellemzők..... 80
Biztonsági utasítások 81
Kicsomagolás és telepítés 81
Elektromos csatlakoztatás 81
A berendezés üzembe helyezése..... 81
Hőmérséklet-beállítások..... 81
Készülékspecifikus éghajlati követelmények 82
Karbantartás és tisztítás..... 82
Szerviz..... 82
Termékcímke..... 82
Panel 83
Hőmérséklet 83
Működés..... 83
Hibaelhárítás 84
Hulladékkezelés 84

Leírás

Ezek a G-sorozatú álló egységek kivételes értéket és robusztus tárolási lehetőséget kínálnak igényes ipari konyhák számára.

Elérhető modellek: Válasszon a hűtő- vagy a hozzá illő fagyasztó-opciók közül.

Optimális elrendezés: Állítható polcaival, jól megválasztott méretével tökéletesen alkalmas gastronorm edények tárolására, maximalizálva a tárolási hatékonyságot.

Tartósságra tervezve: Kifejezetten a nagy forgalmú, nagy volumenű környezetekhez fejlesztették ki, biztosítva a hosszú távú megbízhatóságot.

Könnyű mozgathatóság: Nagy teherbírású görgőkkel (kerekekkel) van felszerelve, ami megkönnyíti tisztításhoz szükséges napi mozgatást.

Főbb termékjellemzők

Rozsdamentes acél szekrény

- Fordítható, tömör ajtó
- Szellőző hűtés
- Digitális vezérlő és hőmérséklet-kijelző
- Zár
- Önzáró ajtó
- Gastronorm (EN 631) szerint állítható polcok
- Erős kerekek
- Kiváló ár-érték arányú termékcsalád

Biztonsági utasítások

1. A hűtőberendezés teljes körű használatához javasolt a jelen használati utasítás átolvasása.
2. A felhasználó felelőssége, hogy a berendezést ezen utasítások mentén üzemeltesse.
3. Bármilyen meghibásodás esetén azonnal forduljon a forgalmazóhoz.
4. Helyezze a berendezést száraz, jól szellőző helyre.
5. Tartsa a berendezést hőforrásoktól távol, és ne tegye ki közvetlen napfénynek.
6. Megjegyzés: minden elektromos készülék potenciális veszélyforrás.
7. Ne tároljon a hűtőszekrényben gyúlékony anyagokat, például hígítót, benzint stb.
8. Kijelentjük, hogy a termék nem tartalmaz sem azbesztet, sem CFC-t.
9. A kompresszorban található olaj nem tartalmaz PCB-t.

A termék R290 típusú hűtőközeget tartalmaz.
A hűtőközeg mennyisége a típusjelző táblán van feltüntetve.
Az R290 természetes, hatékony és nemzetközileg jóváhagyott hűtőközeg.
Nem károsítja az ózonréteget, és alig járul hozzá az üvegházhatáshoz.
Az R290 azonban gyúlékony, ezért kerülje a nyílt lánggal való érintkezését.
A gyúlékony hűtőközeg miatt gondoskodjon a készülék környezetében a megfelelő szellőzésről. Ne használjon mechanikus eszközöket a leolvasztás során, mert azok a hűtőrendszer szivárgását okozhatják. Ne használjon elektromos készülékeket a hűtőtérben.
A hűtő gépészeti része éles, mozgó és forró alkatrészeket tartalmazhat.
A javítást csak a terméket jól ismerő, szakképzett szakember végezheti.
(EN 60335-2-89: 2010).

R290

Kicsomagolás és telepítés

Távolítsa el a fa raklapot és az összes csomagolóanyagot.
A hűtőberendezést vízszintesen kell elhelyezni.
A megfelelő szellőzés érdekében hagyjon legalább 10 cm szabad teret a szekrény körül.

Annak érdekében, hogy a hűtőközeg megfelelően leülepedjen a rendszerben, mozgatást követően hagyja a hűtőberendezést néhány órát állni.

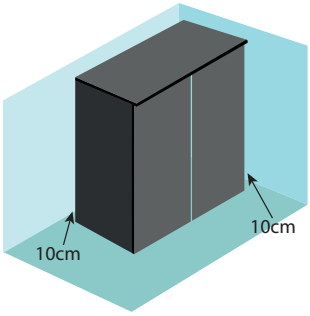

Elektromos csatlakoztatás

A készüléket csak biztosítékkal ellátott és megfelelően földelt aljzathoz csatlakoztassa.Feszültség: 230 V – 16 A – 50 Hz.

A berendezés üzembe helyezése

Használat előtt győződjön meg arról, hogy az elektromos csatlakozások szárazak és épek. Javasoljuk továbbá, hogy az első használat előtt tisztítsa meg a hűtőberendezést. Lásd a karbantartásról és tisztításról szóló részt.

Hőmérséklet-beállítások

Hosszabb eltarthatósági idő: A megfelelő hőmérséklet (0–5°C) jelentősen meghosszabbítja az élelmiszerek eltarthatósági idejét, csökkentve a kereskedelmi hűtőszekrényben történő romlást.
Megőrzött minőség: Az optimális hőmérséklet megőrzi az élelmiszer ízét, állagát és tápanyagtartalmát, és minimálisra csökkenti a minőségromlás miatti selejtet.
Az ételmérgezés kockázatának minimalizálása: A megfelelő alacsony hőmérséklet gátolja a káros baktériumok szaporodását, biztosítva az élelmiszerbiztonságot és csökkentve a kapcsolódó hulladék mennyiségét.
Hatékony energiafogyasztás: A megfelelő hőmérséklet biztosítja a hűtőberendezés hatékony működését.

Készülékspecifikus éghajlati követelmények

GUC: A szekrényt olyan éghajlaton való működésre tervezték, ahol a maximális hőmérséklet 30 °C, a relatív páratartalom pedig 55%.

GUF: A szekrényt olyan éghajlaton való működésre tervezték, ahol a hőmérséklet 16 °C és 30 °C között, a páratartalom pedig 40% és 55% között ingadozik.

Karbantartás és tisztítás

Tisztítsa meg a szekrényt puha ruhával.
Használjon enyhe tisztítószeres langyos vizet.
Ne használjon agresszív tisztítószereket, például súrolószert, súrolószivacsot vagy klórt.
Ne használjon vizet az elektromos alkatrészeken vagy azok közelében.
Havonta tisztítsa meg a kondenzátort. Használjon fellépőt, hogy felülről hozzáférjen a kondenzátorhoz, és meg tudja tisztítani porszívóval vagy puha kefével. Szükség esetén csavarja le a szűrőtartó lemezt, és tisztítsa meg.
Ne helyezzen tárgyakat a szekrény tetejére, mert az akadályozza a légáramlást.

Szerviz

A hűtőrendszer hermetikusan zárt rendszer, amely nem igényel gyakori szervizellenőrzést.
Ha a szekrény nem hűl le, ellenőrizze, hogy nem áramkimaradás-e az oka.

Termékcímke

A termékcímke általában a hűtő belsejében vagy hátulján található.

A sorozatszám a gyártási dátumot jelzi. Lásd a jobb oldali nyilat.
Ebben a példában a gyártási dátum: 2023. febr. 2.A Tefcold a gyártási dátum után legalább 8 évig biztosítja a szükséges pótalkatrészeket.

TEFCOLD®
Industrivej 25:DK-8800 Viborg:Denmark

MODEL:			
CLIMATIC CLASS	4	VOLTAGE(V)	220-240
NET.VOL(L)	92	CURRENT(A)	0.6
R-600a(g.)	46	FREQ.(HZ.)	60
LAMP POWER(W)	1.3	GWP	3

Manufacture name: Tefcold A/S
Manufacture address: Industrivej 25, DK-8800 Viborg
Serial no.:
(01)05708181713980(11)230214(21)0031

Termékcímke-minta

Gyártási dátum

Panel

❄	Indítson kézi leolvasztási ciklust.	∧	Programozási üzemmódban: böngésszen a paraméterkódok között, vagy növelje a kijelzett értéket.
SET	A célérték megjelenítéséhez. Programozási üzemmódban kiválaszt egy paramétert vagy megerősít egy műveletet.	∨ AUX	Programozási üzemmódban: böngésszen a paraméterkódok között, vagy növelje a kijelzett értéket.

Hőmérséklet

A termék elektronikus termosztáttal van felszerelve, amely pontosan szabályozza a hőmérsékletet. A leolvasztás (DEF) szintén automatikus szabályozású. A beállítások és a hőmérséklet gyárilag be vannak állítva.
Ha módosítani szeretné a hőmérsékletet, tartsa lenyomva a SET gombot 3 másodpercig, amíg a kijelzőn a °C villogni nem kezd. A hőmérsékletet a nyílgombokkal állíthatja be.
A gombok elengedése után az új hőmérséklet beállításra kerül.

Működés

∧ + ∨ A panel zárolása vagy feloldása

SET + ∨ Programozási üzemmódba lépés

SET + ∧ Visszatérés a szobahőmérséklet kijelzéséhez

Fényjelzések

❄	Be	Kompresszor bekapcsolva
	Villog	Rövid ciklus elleni késleltetés bekapcsolva
❄	Be	Leolvasztás folyamatban
	Villog	Csepegés folyamatban
°C	Be	Mérési egység
	Villog	Programozási üzemmód
°F	Be	Mérési egység
	Villog	Programozási üzemmód

Hibaelhárítás

Probléma	Lehetséges okok		Megoldás	Megjegyzések
A kompresszor nem működik.	Nincs áram.	A biztosíték kiégett.	Cserélje ki a biztosítékot.	Szükség esetén kérjük, vegye fel a kapcsolatot az ügyfélszolgálattal.
		Rossz kapcsolat a csatlakozódugó és az aljzat között.	Ellenőrizze az aljzatot.	
		Az I/O áramkör meghibásodott.	Ellenőrizze az áramkört.	
	A digitális termosztát nincs megfelelően beállítva.		Állítsa be a termosztátot a megfelelő értékekre.	Kérjen szakmai segítséget.
A kompresszor folyamatosan fut.	A belső hőmérséklet túl magas.	Az ajtót túl gyakran nyitják.	Csökkentse az ajtónyitás gyakoriságát.	
		Túl sok élelmiszer egyidejű tárolása.	Távolítsa el a szekrényben lévő élelmiszerek egy részét.	
Túl zajos.	A padló nem sík.		Helyezzen alátéteket a görgők alá.	
	A ventilátor vagy a kondenzátor csavarja meglazult.		Húzza meg a csavart.	
	A hűtőkörök egymáshoz érnek.		Válassza szét őket.	
	A hűtőszekrény egyenetlen felületen áll.		Szintezze ki a felületet.	
A fagyasztóban folyadékáramlás hangja hallható.				Ez a hűtőrendszerben keringő hűtőközeg hangja. Ez normális jelenség.
A hűtőrendszer sokáig nem működött, de a belső hőmérséklet még mindig nagyon alacsony.				Ez jó szigetelésre és magas hűtésmegtartásra utal. Ez normális jelenség.

Hulladékkezelés

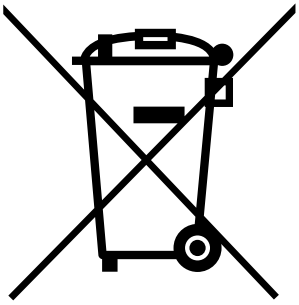

A szimbólum azt jelzi, hogy a termék nem kezelhető háztartási hulladékként.
A termék megfelelő ártalmatlanításával hozzájárul a környezetre és az emberi egészségre gyakorolt lehetséges káros hatások megelőzéséhez, amelyek a termék nem megfelelő kezelése esetén jelentkezhetnek.
Kérjük, hogy a terméket a vonatkozó helyi előírásoknak megfelelően hasznosítja újra.
WEEE-irányelv 2012/19/EUA termék nem tartalmaz sem azbesztet, sem CFC-t.
A kompresszorban található olaj nem tartalmaz PCB-t.

TEFCOLD®
COOL PRODUCTS WORLDWIDE

GUC50, 70 И 140/
GUF50, 70 И 140

ВЕРТИКАЛЬНЫЕ АППАРАТЫ

Руководство пользователя

**GUC50/
GUF50**

**GUC70/
GUF70**

**GUC140/
GUF140**

Оглавление

Описание 87
Основные характеристики продукта 87
Инструкции по технике безопасности 88
Распаковка и установка 88
Подключение к источнику питания 88
Запуск аппарата 88
Настройки температуры 88
Специфические климатические условия эксплуатации устройства 89
Техническое обслуживание и очистка 89
Обслуживание 89
Товарная этикетка 89
Панель 90
Температура 90
Рабочий цикл 90
Поиск и устранение неисправностей 91
Ликвидация оборудования в связи с завершением срока эксплуатации 91

Описание

Вертикальные устройства G-line предлагают отличное соотношение цены и качества, идеально подходя для интенсивной эксплуатации на промышленных кухнях.

Доступные модели: можно выбрать либо охладитель, либо соответствующий морозильник.

Оптимальная организация: регулируемые полки идеально подходят для гастрономических лотков, что позволяет максимально эффективно использовать пространство.

Разработано с акцентом на надежность: выдерживает нагрузку в местах с высокой загрузкой и обеспечивает длительный срок службы.

Простая транспортировка: надежные сверхпрочные ролики (колеса) обеспечивают легкость перемещения при уборке.

Основные характеристики продукта

Аппарат из нержавеющей стали

- Реверсивная массивная дверь
- Система охлаждения с циркуляцией воздуха
- Электронное управление с отображением температуры
- Замок
- Дверь с функцией авто-закрытия
- Регулируемые полки в соответствии со стандартом Gastronorm (EN 631)
- Прочные колеса
- Отличное соотношение цены и качества

Инструкции по технике безопасности

1. Для полноценного использования аппарата мы предлагаем ознакомиться с этим руководством по эксплуатации.
2. Пользователь обязан эксплуатировать аппарат в соответствии с предоставленными инструкциями.
3. При возникновении каких-либо неисправностей немедленно обратитесь к своему дилеру.
4. Убедитесь, что аппарат находится в сухом и проветриваемом месте.
5. Следите за тем, чтобы аппарат не находился рядом с источниками тепла и защищайте его от воздействия прямых солнечных лучей.
6. Примечание: все электрические устройства могут представлять потенциальную опасность.
7. Не храните в аппарате легковоспламеняющиеся материалы, такие как растворитель, бензин и т.д.
8. Настоящим подтверждаем, что продукт не содержит асбеста и хлорфторуглеродов (ХФУ).
9. Масло в компрессоре не содержит ПХБ.

В этом продукте используется хладагент типа R290.
Количество хладагента указано на заводской табличке.
R290 — это экологически чистый, высокоэффективный хладагент, одобренный на международном уровне.
Он безопасен для озонового слоя и практически не способствует парниковому эффекту. Однако R290 легко воспламеняется; поэтому держите его вдали от открытого огня.
Поскольку хладагент является легковоспламеняющимся, обеспечьте достаточную вентиляцию вокруг аппарата. Не используйте механические устройства при размораживании, это может привести к утечке из системы охлаждения.
Воздержитесь от использования любых электроприборов внутри холодильной камеры.
В машинной части охладителя могут находиться острые, подвижные и горячие детали.
Ремонт может выполнять только квалифицированный специалист, знакомый с устройством. (EN 60335-2-89: 2010).

Распаковка и установка

Снимите деревянный поддон и все упаковочные материалы.
Аппарат необходимо установить ровно.
Оставьте не менее 10 см свободного пространства между аппаратом и близлежащими поверхностями для надлежащей вентиляции.
Чтобы хладагент мог равномерно распределиться в системе, дайте аппарату постоять без подключения пару часов после перемещения.

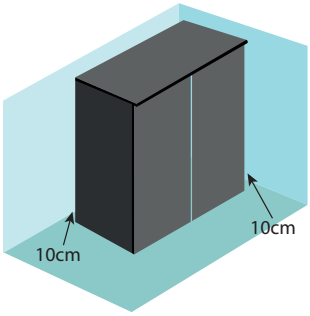

Подключение к источнику питания

Для подключения изделия используйте только розетку с предохранителем и надлежащим заземлением.
Напряжение: 230 В – 16 А – 50 Гц.

Запуск аппарата

Перед началом эксплуатации, проверьте, что электрические соединения сухие и не имеют повреждений.
Также советуем почистить аппарат перед началом его эксплуатации.
См. раздел "Техническое обслуживание и очистка".

Настройки температуры

Более длительный срок хранения: правильный температурный режим (0–5 °C) помогает сохранить продукты дольше и помогает избежать быстрой порчи продуктов в коммерческом холодильнике.
Сохранение качества: оптимальный температурный режим сохраняет вкус, текстуру и питательные вещества продуктов, снижая потери из-за ухудшения качества.
Минимизация риска пищевых отравлений: оптимальная низкая температура подавляет размножение вредных бактерий, гарантируя безопасность продуктов и уменьшая потери.
Энергоэффективность: поддержание нужной температуры способствует экономии энергии при работе холодильника.

Специфические климатические условия эксплуатации устройства

GUC: Аппарат рассчитан на работу в условиях, где максимальная температура составляет 30ºC, а относительная влажность — 55%.

Аппарат рассчитан на работу в условиях, где температура колеблется от 16ºC до 30ºC, а относительная влажность — от 40% до 55%.

Техническое обслуживание и очистка

Протрите аппарат мягкой тканью.
Используйте теплую воду с мягким мылом.
Избегайте использования агрессивных чистящих средств, таких как губки для мытья посуды, абразивы или продукты на основе хлора.
Избегайте попадания воды на электрические компоненты.
Производите чистку конденсатора раз в месяц. Чтобы добраться до конденсатора сверху, используйте подножку и чистите его пылесосом или мягкой щеткой. При необходимости снимите и открутите пластину, удерживающую фильтр, и очистите его.
Не ставьте предметы на верхнюю часть аппарата — это мешает циркуляции воздуха.

Обслуживание

Поскольку система охлаждения герметично закрыта, она не нуждается в сервисных проверках.
Если аппарат не охлаждается, проверьте, не отключено ли питание.

Товарная этикетка

Товарная этикетка обычно находится в охладителе или на его задней стенке.

Серийный номер указывает на дату производства. См. стрелку справа.
В данном случае дата выпуска: 2 февраля 2023 года. Компания Tefcold предоставляет запасные части минимум в течение 8 лет после даты производства.

Образец товарной этикетки ***Дата производства***

Панель

❄	Активируйте цикл ручной разморозки.	△	В режиме программирования: используйте режим для навигации по кодам параметров или увеличения значений.
SET	Для отображения задания. В режиме программирования он позволяет выбирать параметры или подтверждать действия.	▽ AUX	В режиме программирования: используйте режим для навигации по кодам параметров или уменьшения значений.

Температура

Этот блок оснащен цифровым термостатом для точного и последовательного регулирования температуры. Автоматическое регулирование обеспечивает эффективное и своевременное размораживание (DEF). Устройство поставляется с предварительно настроенными на заводе температурой и настройками.
Если вы хотите изменить температуру, удерживайте кнопку SET в течение 3 секунд, пока не начнет мигать символ °C. Используйте кнопки со стрелками, чтобы увеличить или уменьшить температуру.
После отпускания кнопок выбранная температура сохраняется автоматически.

Рабочий цикл

△ + ▽ Блокировка или разблокирование панели

SET + ▽ Доступ в режим программирования

SET + △ Переключение обратно к отображению комнатной температуры

Отображение информации

❄	Включено	Компрессор активирован
	Мигает	Включена задержка защиты от короткого цикла
❄	Включено	Идет размораживание
	Мигает	Цикл капель в процессе
°C	Включено	Единица измерения
	Мигает	Режим программирования
°F	Включено	Единица измерения
	Мигает	Режим программирования

Поиск и устранение неисправностей

Проблема	Возможные проблемы		Устранение	Примечания
Компрессор вышел из строя	Питание отключено	Предохранитель перегорел.	Замените предохранитель	В случае необходимости за поддержкой обратитесь в службу послепродажного обслуживания.
		Плохой контакт вилки с розеткой	Проверьте гнездо	
		Сбой в работе схемы ввода/вывода (I/O)	Используйте мультиметр для проверки цепи.	
	Цифровой термостат настроен неправильно		Настройте термостат на соответствующие параметры	Обратитесь за помощью к специалисту
Компрессор не выключается	Температура внутри слишком высокая	Частое открывание двери	Сократите частоту открывания	
		В холодильнике/ морозильнике хранится слишком много продуктов	Сократите количество продуктов в аппарате	
Шум	Поверхность пола не выровнена		Поставьте под колесики амортизирующие или выравнивающие подкладки	
	Ослаблен крепежный винт вентилятора/ конденсатора		Затяните винт	
	Холодильные трубки соприкасаются друг с другом		Разделите их	
	Пол под холодильником неровный		Выровняйте пол	
Внутри мороз-ильной камеры слышен поток жидкости				Звуки вызваны циркуляцией хладагента в холодильной системе Это обычное явление
Система охлаждения не работает долгое время, но температура внутри остается очень низкой				Указывает на эффективную изоляцию и максимальное рассеивание холода Так и должно быть

Ликвидация оборудования в связи с завершением срока эксплуатации

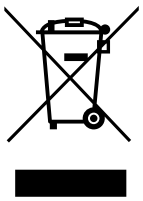

Этот символ указывает на то, что данный продукт нельзя выбрасывать вместе с бытовыми отходами.
Правильная ликвидация оборудования в связи с завершением срока эксплуатации поможет избежать возможных негативных последствий для окружающей среды и здоровья человека, которые могут возникнуть при неправильном обращении с отходами.
Утилизируйте этот продукт в соответствии с действующими местными нормами.
Директива
WEEE 2012/19/EU. Асбест и хладагенты CFC не применялись.
9. Масло в компрессоре не содержит ПХБ

TEFCOLD®
COOL PRODUCTS WORLDWIDE

GUC50, 70 A 140/
GUF50, 70 A 140

STOJATÉ SKŘÍNĚ

Návod k použití

**GUC50/
GUF50**

**GUC70/
GUF70**

**GUC140/
GUF140**

Obsah

Popis 94
Klíčové vlastnosti produktu 94
Bezpečnostní pokyny 95
Vybalení a instalace 95
Připojení do elektrické sítě 95
Uvedení výrobku do provozu 95
Nastavení teploty 95
Klimatické požadavky specifické pro spotřebič 96
Údržba a čištění 96
Servis 96
Štítek výrobku 96
Panel 97
Teplota 97
Provoz 97
Řešení problémů 98
Likvidace 98

Popis

Tato G řada stojatých jednotek nabízí výjimečnou hodnotu a robustní skladování pro náročné průmyslové kuchyně.

K dispozici jsou modely: Vyberte si chladicí nebo odpovídající mrazicí variantu.

Optimální uspořádání: Je vybavena nastavitelnými policemi a má ideální rozměry pro gastronádoby, čímž maximalizuje efektivitu skladování.

Vyrobeno pro dlouhou životnost: Vyvinuto speciálně pro rušná prostředí s velkým objemem, což zajišťuje dlouhodobou spolehlivost.

Snadná mobilita: Je vybaven odolnými kolečky, která usnadňují každodenní přesun za účelem úklidu.

Klíčové vlastnosti produktu

Skříňka z nerezavějící oceli

- Oboustranná pevná dvířka
- Ventilované chlazení
- Digitální regulátor a ukazatel teploty
- Zámek
- Samočinné zavírání dveří
- Nastavitelné police podle normy Gastronorm (EN 631)
- Silná kolečka
- Skvělý poměr cena/výkon

Bezpečnostní pokyny

1. Doporučujeme přečíst si tento návod k použití pro plné využití skříně.
2. Za provoz spotřebiče v souladu s tímto návodem odpovídá uživatel.
3. V případě jakýchkoli závad se ihned obraťte na vašeho prodejce.
4. Výrobek umístěte na suché a dobře větrané místo.
5. Výrobek uchovávejte mimo dosah zdrojů vyzařujících silné teplo a nevystavujte ji přímému slunečnímu záření.
6. Poznámka: všechna elektrická zařízení jsou zdrojem potenciálního nebezpečí.
7. Ve skříňce neskladujte hořlavý materiál, jako je ředidlo, benzín, apod.
8. Prohlašujeme, že v tento výrobek neobsahuje azbest ani žádný freon.
9. Olej v kompresoru neobsahuje PCB.

Tento výrobek obsahuje chladivo typu R290.
Množství chladiva je uvedeno na výrobním štítku.
R290 je přírodní, účinné a mezinárodně schválené chladivo.
Nemá vliv na ozónovou vrstvu a téměř nepřispívá ke skleníkovému efektu.
R290 je však hořlavý, proto se vyvarujte jakéhokoli kontaktu s otevřeným ohněm.
Hořlavé chladivo vyžaduje, abyste kolem spotřebiče zajistili dobré větrání. Při odmrazování nepoužívejte mechanická zařízení, protože by mohlo dojít k netěsnosti chladicího systému. V oddělení chladicího prostoru nepoužívejte elektrické spotřebiče.
Strojní část chladničky může obsahovat ostré, pohyblivé a horké součásti.
Opravy by měl provádět pouze kvalifikovaný technik, který je s výrobkem obeznámen.

R290

(EN 60335-2-89: 2010).

Vybalení a instalace

Odstraňte dřevěnou paletu a veškerý obalový materiál.
Skříň musí být umístěna vodorovně.
Kolem skříně ponechte alespoň 10 cm volného prostoru pro správné větrání.

Aby se chladivo v systému řádně usadilo, nechte skříň po přemístění několik hodin stát.

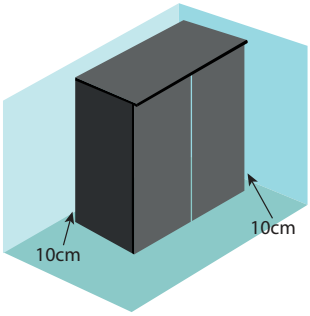

Připojení do elektrické sítě

Výrobek připojujte pouze k pojistkované a řádně uzemněné zásuvce.
Napětí: 230 V - 16 A - 50 Hz.

Uvedení výrobku do provozu

Před použitím se ujistěte, že jsou elektrické spoje suché a neporušené.
Před prvním použitím doporučujeme výrobek vyčistit.
Viz kapitola o údržbě a čištění.

Nastavení teploty

Prodloužená trvanlivost: Správná teplota (0–5 °C) výrazně prodlužuje trvanlivost potravin a omezuje jejich kažení v komerční chladničce.
Zachovaná kvalita: Optimální teplota zachovává chuť, strukturu a výživovou hodnotu potravin a minimalizuje vyhazování v důsledku ztráty kvality.
Minimální riziko otravy jídlem: Správná nízká teplota brání růstu škodlivých bakterií, zajišťuje bezpečnost potravin a snižuje množství souvisejícího odpadu.
Efektivní spotřeba energie: Správná teplota zajišťuje efektivní provoz chladničky.

Klimatické požadavky specifické pro spotřebič

GUC: Skříň je určena pro provoz v klimatických podmínkách, kde maximální teplota a vlhkost vzduchu je 30 °C a příslušná relativní vlhkost 55 %.

GUF: Skříň je navržena pro provoz v klimatu, kde se teplota a vlhkost pohybují v rozmezí od 16 °C do 30 °C a relativní vlhkost od 40 % do 55 %.

Údržba a čištění

Skříňku čistěte měkkým hadříkem.
Použijte vlažnou vodu s jemným mýdlem.
Nepoužívejte agresivní čisticí materiály, jako jsou drátěnky, abraziva nebo chlór.
Nepoužívejte vodu na elektrických součástech nebo v jejich blízkosti.
Kondenzátor čistěte každý měsíc. Pro přístup ke kondenzátoru shora použijte podnožku a vyčistěte jej vysavačem nebo měkkým kartáčem. V případě potřeby odšroubujte desku držící filtr a vyčistěte ji.
Nepokládejte předměty na horní část skříně, protože brání proudění vzduchu.

Servis

Chladicí systém je hermeticky uzavřený a nevyžaduje časté servisní prohlídky. Pokud skříň nechladí, zkontrolujte, zda není příčinou výpadek proudu.

Štítek výrobku

Štítek výrobku se obvykle nachází v zadní části chladničky nebo na něm.

Sériové číslo udává datum výroby. Viz šipka vpravo.
V tomto příkladu je datum výroby: 2. únor, 2023
Tefcold dodává potřebné náhradní díly nejméně 8 let po datu výroby.

TEFCOLD®
Industrivej 25:DK-8800 Viborg:Denmark

MODEL:			
CLIMATIC CLASS	4	VOLTAGE(V)	220-240
NET.VOL(L)	92	CURRENT(A)	0.6
R-600a(g.)	46	FREQ.(HZ.)	60
LAMP POWER(W)	1.3	GWP	3

Manufacture name: Tefcold A/S
Manufacture address: Industrivej 25, DK-8800 Viborg
Serial no.:
(01)05708181713980(11)230214(21)0031

Vzorový štítek výrobku

Datum výroby

Panel

❄	Spusťte cyklus ručního odmrazování.	△	V režimu programování: procházejte kódy parametrů nebo zvyšujte zobrazenou hodnotu.
SET	Zobrazení cílové nastavené hodnoty. V režimu programování vybírá parametr nebo potvrzuje operaci.	▽ AUX	V režimu programování: procházejte kódy parametrů nebo snižujte zobrazenou hodnotu.

Teplota

Tento výrobek je vybaven elektronickým termostatem, který přesně reguluje teplotu. Odmrazování (DEF) je také regulováno automaticky. Nastavení a teplota byly nastaveny při výrobě.
Pokud chcete změnit teplotu, musíte podržet tlačítko SET po dobu 3 sekund, dokud na displeji nezačne blikat °C. Teplotu můžete nastavit pomocí tlačítek se šipkami.
Po uvolnění tlačítek se nastaví nová teplota.

Provoz

△ + ▽ Zamknutí nebo odemknutí panelu

SET + ▽ Vstup do režimu programování

SET + △ Návrat k zobrazení pokojové teploty

Indikace

❄	Zap	Kompresor aktivován
	Blikání	Aktivováno zpoždění proti krátkému cyklu
❄	Zap	Probíhá rozmrazování
	Blikání	Probíhající odkapávání
°C	Zap	Měřicí jednotka
	Blikání	Režim programování
°F	Zap	Měřicí jednotka
	Blikání	Režim programování

Řešení problémů

Problém	Možné problémy		Řešení	Poznámky
Kompresor nefunguje	Napájení je vypnuté.	Pojistka je vyhořelá.	Vyměňte pojistku	V případě potřeby se obraťte na poprodejní servis.
		Špatné spojení mezi zástrčkou a zásuvkou.	Kontrolní zásuvka	
		Obvod I/O je nefunkční	Zkontrolujte obvod pomocí multimetru	
	Digitální termostat není správně nastaven		Nastavení termostatu na správné hodnoty	Požádejte o odbornou pomoc
Kompresor stále běží	Uvnitř je příliš vysoká teplota	Dveře se otevírají příliš často.	Zkrácení otevírací doby	
		Příliš mnoho potravin najednou	Odstraňte část potravin z výrobku.	
Příliš hlučné	Podlaha není rovná		Umístěte podložky pod kolečka	
	Šroub ve ventilátoru nebo kondenzátoru je uvolněný.		Utáhněte šroub	
	Chladicí okruhy se vzájemně dotýkají		Oddělte je	
	Chladnička je umístěna na nerovném povrchu.		Vyrovnejte povrch.	
V mrazničce je slyšet zvuk tekoucí kapaliny.				Je to zvuk chladiva cirkulujícího v chladicím systému. To je normální
Chladicí systém dlouho nefunguje, ale vnitřní teplota je velmi nízká.				To svědčí o dobré izolaci a vysoké retenci chladu. To je normální.

Likvidace

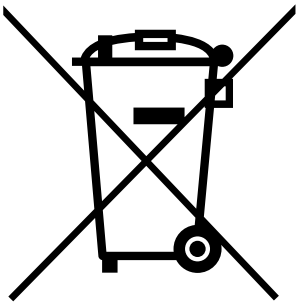

Použití tohoto symbolu znamená, že s tímto výrobkem nesmí být nakládáno jako s domovním odpadem.
Zajistíte-li správnou likvidaci tohoto výrobku, pomůžete zabránit možným negativním důsledkům pro životní prostředí a lidské zdraví, které by jinak mohly být způsobeny nevhodným nakládáním s tímto výrobkem.
Tento výrobek recyklujte v souladu s platnými místními předpisy.
Směrnice WEEE 2012/19/EUNa tomto výrobku není použit azbest ani žádný freon.
9. Olej v kompresoru neobsahuje PCB.

TEFCOLD®
COOL PRODUCTS WORLDWIDE

GUC50, 70 A 140/
GUF50, 70 A 140

STOJACE SKRINKY

Návod na použitie

**GUC50/
GUF50**

**GUC70/
GUF70**

**GUC140/
GUF140**

OBSAH

Popis 101
Kľúčové vlastnosti produktu 101
Bezpečnostné pokyny 102
Rozbalenie a inštalácia 102
Elektrické pripojenie 102
Zapnutie skrine 102
Nastavenie teploty 102
Klimatické požiadavky špecifické pre spotrebiče . 103
Údržba a čistenie 103
Použitie 103
Štítok výrobku 103
Panel 104
Teplota 104
Prevádzka 104
Odstraňovanie problémov 105
Likvidácia 105

Popis

Tieto stojace jednotky radu G ponúkajú výnimočnú hodnotu a robustné úložné priestory pre náročné priemyselné kuchyne.

Dostupné modely: Vyberte si chladiaci alebo zodpovedajúci mraziaci variant.

Optimálna organizácia: Ponúka nastaviteľné police a je dokonale dimenzovaná na uloženie gastronádob, čím maximalizuje efektivitu skladovania.

Navrhnuté pre odolnosť: Vyvinuté špeciálne pre rušné prostredia s vysokým objemom prevádzky, čo zaisťuje dlhodobú spoľahlivosť.

Jednoduchá mobilita: Vybavené odolnými kolieskami, ktoré uľahčujú každodenné čistenie.

Kľúčové vlastnosti produktu

Skrinka z nehrdzavejúcej ocele
- Otočné plné dvere
- Vetrané chladenie
- Digitálny regulátor a zobrazenie teploty
- Zámok
- Samozatváracie dvere
- Nastaviteľné police podľa gastronormy (EN 631)
- Silné kolieska
- Skvelý pomer ceny a kvality

Bezpečnostné pokyny

1. Aby ste mohli skriňu naplno využívať, odporúčame prečítať si tento návod na použitie.
2. Používateľ je zodpovedný za prevádzku spotrebiča v súlade s týmto návodom.
3. V prípade akýchkoľvek porúch okamžite kontaktujte svojho predajcu.
4. Skriňu umiestnite na suché a vetrané miesto.
5. Skriňu uchovávajte mimo zdrojov vyžarujúcich teplo a nevystavujte ju priamemu slnečnému žiareniu.
6. Poznámka: všetky elektrické zariadenia sú zdrojom potenciálneho nebezpečenstva.
7. V skrini neskladujte horľavý materiál, ako je riedidlo, benzín atď.
8. Vyhlasujeme, že v tomto výrobku nie je použitý azbest ani žiadny freón.
9. Olej v kompresore neobsahuje PCB.

Tento výrobok obsahuje chladivo typu R290.
Množstvo chladiva je uvedené na typovom štítku.
R290 je prírodné, účinné a medzinárodne schválené chladivo.
Nemá vplyv na ozónovú vrstvu a takmer vôbec neprispieva k skleníkovému efektu.
R290 je však horľavý, preto sa vyhnite akémukoľvek kontaktu s otvoreným ohňom.
Horľavé chladivo si vyžaduje, aby ste okolo spotrebiča zabezpečili dobré vetranie. Pri odmrazovaní nepoužívajte mechanické zariadenia, pretože to môže spôsobiť netesnosť chladiaceho systému. V chladiacom priestore nepoužívajte elektrické spotrebiče.
Strojová časť chladiča môže obsahovať ostré, pohyblivé a horúce súčasti.
Opravy by mal vykonávať len kvalifikovaný technik, ktorý je oboznámený s výrobkom.

R290

(EN 60335-2-89: 2010).

Rozbalenie a inštalácia

Odstráňte drevenú paletu a všetok obalový materiál.
Skrinka musí byť umiestnená vodorovne.
Pre správne vetranie nechajte okolo skrinky aspoň 10 cm voľného priestoru.

Aby sa chladivo v systéme správne usadilo, nechajte skrinku po premiestnení niekoľko hodín stáť.

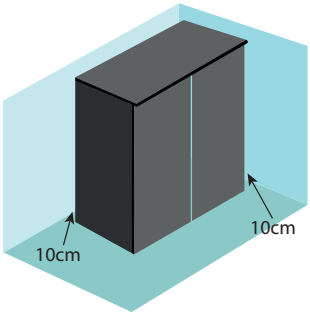

Elektrické pripojenie

Výrobok pripájajte len do poistenej a správne uzemnenej zásuvky.
Napätie: 230 V - 16 A - 50 Hz.

Zapnutie skrine

Pred použitím sa uistite, že sú elektrické spoje suché a neporušené.
Pred prvým použitím tiež odporúčame skrinku vyčistiť.
Pozrite si časť o údržbe a čistení.

Nastavenie teploty

Predĺžená trvanlivosť: Správna teplota (0-5 °C) výrazne predlžuje trvanlivosť potravín a znižuje ich kazenie v komerčnej chladničke.
Zachovaná kvalita: Optimálna teplota zachováva chuť, štruktúru a výživovú hodnotu potravín a minimalizuje výpadky spôsobené stratou kvality.
Minimalizované riziko otravy jedlom: Správne nízka teplota zabraňuje rastu škodlivých baktérií, čím sa zabezpečuje bezpečnosť potravín a znižuje sa množstvo odpadu.
Efektívna spotreba energie: Správna teplota zabezpečuje efektívnu prevádzku chladničky.

Klimatické požiadavky špecifické pre spotrebiče

GUC: Skrinka je navrhnutá na prevádzku v prostredí, kde maximálna teplota a vlhkosť sú 30 °C a príslušná relatívna vlhkosť je 55 %.

GUF: Skrinka je navrhnutá na prevádzku v prostredí, kde teplota a vlhkosť kolíšu medzi 16 °C a 30 °C a od 40 % relatívnej vlhkosti do 55 % relatívnej vlhkosti.

Údržba a čistenie

Skrinku čistite mäkkou handričkou.
Používajte vlažnú vodu s jemným mydlom.
Nepoužívajte agresívne čistiace materiály, ako sú drhnúce podložky, abrazíva alebo chlór.
Nepoužívajte vodu na elektrické komponenty alebo v ich blízkosti.
Kondenzátor čistite každý mesiac. Na prístup ku kondenzátoru zhora použite stoličku a vyčistite ho vysávačom alebo mäkkou kefkou. V prípade potreby odskrutkujte dosku, ktorá drží filter, a vyčistite ju.
Na vrch skrinky neklaďte žiadne predmety, pretože by to bránilo prúdeniu vzduchu.

Použitie

Chladiaci systém je hermeticky uzavretý systém, ktorý si nevyžaduje časté servisné prehliadky.
Ak sa skriňa nechladí, skontrolujte, či je príčinou výpadok prúdu.

Štítok výrobku

Štítok výrobku sa zvyčajne nachádza v chladničke alebo na jej zadnej strane.

Sériové číslo označuje dátum výroby. Viz šípka vpravo.
V tomto príklade je dátum výroby: 2. február, 2023.
Tefcold dodáva potrebné náhradné diely minimálne 8 rokov po dátume výroby.

TEFCOLD®
Industrivej 25:DK-8800 Viborg:Denmark

MODEL:			
CLIMATIC CLASS	4	VOLTAGE(V)	220-240
NET.VOL(L)	92	CURRENT(A)	0.6
R-600a(g.)	46	FREQ.(HZ.)	60
LAMP POWER(W)	1.3	GWP	3

Manufacture name: Tefcold A/S
Manufacture address: Industrivej 25, DK-8800 Viborg
Serial no.:
(01)05708181713980(11)230214(21)0031

Vzorový štítok výrobku

Dátum výroby

Panel

❄	Spustite cyklus manuálneho odmrazovania.	∧	V režime programovania: prehľadávajte kódy parametrov alebo zvýšte zobrazenú hodnotu.
SET	Pre zobrazenie cieľovej nastavenej hodnoty. V režime programovania vyberie parameter alebo potvrdí operáciu.	∨ AUX	V režime programovania: prehľadávajte kódy parametrov alebo znížte zobrazenú hodnotu.

Teplota

Tento výrobok je vybavený elektronickým termostatom, ktorý presne reguluje teplotu. Odmrazovanie (DEF) sa tiež reguluje automaticky. Nastavenia a teplota boli nastavené už z výroby.
Ak chcete zmeniť teplotu, musíte podržať tlačidlo SET 3 sekundy, kým na displeji nezačne blikať °C. Teplotu môžete nastaviť pomocou tlačidiel so šípkami.
Po uvoľnení tlačidiel sa nastaví nová teplota.

Prevádzka

∧ + ∨ Uzamknutie alebo odomknutie panela

SET + ∨ Vstup do režimu programovania

SET + ∧ Návrat na zobrazenie izbovej teploty

Indikácie

❄	Zap	Kompresor aktivovaný
	Blikanie	Aktivované oneskorenie proti krátkemu cyklu
❄	Zap	Prebieha rozmrazovanie
	Blikanie	Prebieha odkvapkávanie
°C	Zap	Merná jednotka
	Blikanie	Režim programovania
°F	Zap	Merná jednotka
	Blikanie	Režim programovania

Odstraňovanie problémov

Problém	Možné problémy		Riešenie	Poznámky
Kompresor nefunguje	Napájanie je vypnuté.	Poistka je prepálená.	Vymeňte poistku	V prípade potreby kontaktujte popredajný servis.
		Slabé spojenie medzi zástrčkou a zásuvkou.	Skontrolujte zásuvku	
		Vstupno-výstupný obvod je mimo prevádzky	Skontrolujte obvod s	
	Digitálny termostat nie je správne nastavený		Nastavte termostat na správne hodnoty	Požiadajte o odbornú pomoc
Kompresor stále beží	Teplota vo vnútri je príliš vysoká	Dvere sa otvárajú príliš často.	Znížte počet otváraní	
		Naraz bolo uložených príliš veľa potravín	Odstráňte časť potravín zo skrinky.	
Príliš hlučné	Podlaha nie je rovná		Umiestnite podložky pod kolieska	
	Skrutka vo ventilátore alebo kondenzátore je uvoľnená		Utiahnite skrutku	
	Chladiace okruhy sa navzájom dotýkajú		Oddeľte ich	
	Chladnička je umiestnená na nerovnom povrchu.		Vyrovnajte povrch.	
V mrazničke je počuť zvuk prúdenia kvapaliny				Je to zvuk chladiva cirkulujúceho v chladiacom systéme. Toto je normálne
Chladiaci systém nefunguje dlhší čas, ale vnútorná teplota je veľmi nízka				To naznačuje dobrú izoláciu a nízku schopnosť chladenia. Je to normálne.

Likvidácia

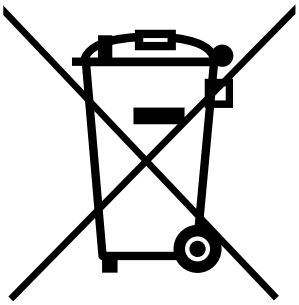

Použitie tohto symbolu znamená, že s týmto výrobkom sa nesmie zaobchádzať ako s domovým odpadom.
Zabezpečením správnej likvidácie tohto výrobku pomôžete predísť možným negatívnym dôsledkom pre životné prostredie a ľudské zdravie, ktoré by inak mohlo spôsobiť nevhodné nakladanie s týmto výrobkom.
Recyklujte tento výrobok v súlade s platnými miestnymi predpismi.
Smernica WEEE 2012/19/EU.V tomto výrobku sa nepoužíva azbest ani žiadne freóny.
Olej v kompresore neobsahuje PCB.

TEFCOLD®
COOL PRODUCTS WORLDWIDE

GUC50, 70 & 140/
GUF50, 70 & 140

DULAPURI VERTICALE

Manual de utilizare

**GUC50/
GUF50**

**GUC70/
GUF70**

**GUC140/
GUF140**

Cuprins

Descriere 108
Caracteristici principale ale produsului 108
Instrucțiuni de siguranță 109
Despachetare și instalare 109
Conexiune electrică 109
Pornire aparat 109
Setări de temperatură 109
Cerințe climatice specifice aparatului 110
Întreținere și curățare 110
Service 110
Etichetă produs 110
Panou 111
Temperatură 111
Funcționare 111
Depanare 112
Reciclare 112

Descriere

Aceste dulapuri verticale din gama G oferă o valoare excepțională și depozitare solidă pentru bucătăriile exigente din industria HoReCa.

Modele disponibile: alegeți între opțiunea frigider sau congelator corespondentă.

Organizare optimă: dispune de rafturi reglabile și este perfect dimensionat pentru a acomoda tigăi gastronomice, maximizând eficiența depozitării.

Construit pentru durabilitate: este conceput special pentru medii aglomerate, cu volume mari, asigurând fiabilitate pe termen lung.

Mobilitate ușoară: este echipat cu rotițe (roți) rezistente, facilitând deplasarea zilnică pentru curățare.

Caracteristici principale ale produsului

Dulap din oțel inoxidabil
- Ușă solidă reversibilă
- Răcire ventilată
- Termostat digital
- Încuietoare
- Ușă cu închidere automată
- Rafturi GN reglabile în conformitate cu norma EN 631
- Roți puternice
- Gamă cu un excelent raport calitate-preț

Instrucțiuni de siguranță

1. Pentru a utiliza produsul la capacitate sa maximală, vă recomandăm să citiți acest manual de instrucțiuni.
2. Utilizatorul are responsabilitatea de a utiliza aparatul în conformitate cu aceste instrucțiuni.
3. Contactați imediat distribuitorul în cazul oricărei defecțiuni.
4. Așezați aparatul într-un loc uscat și aerisit.
5. Țineți aparatul departe de sursele care emit căldură și nu îl expuneți la lumina directă a soarelui.
6. Notă: Toate dispozitivele electrice sunt surse de pericol potențial.
7. Nu depozitați materiale inflamabile, cum ar fi diluant pentru vopsele, benzină etc. în aparat.
8. Declarăm că acest produs nu include nici azbest, nici CFC.
9. Uleiul din compresor nu conține PCB.

Acest produs conține agent frigorific, tip R290.
Cantitatea de agent frigorific este indicată pe placa de identificare.
R290 este un agent frigorific natural, eficient și aprobat la nivel internațional.
Nu afectează stratul de ozon și contribuie foarte puțin la efectul de seră.
R290 este totuși inflamabil, deci evitați orice contact cu focul deschis.
Agentul frigorific inflamabil necesită asigurarea unei bune aerisiri în jurul aparatului. Nu utilizați dispozitive mecanice la dezghețare, deoarece acest lucru poate cauza scurgeri ale sistemului de răcire. Nu utilizați aparate electrice în interiorul compartimentului de depozitare frigorifică.
Partea mecanică a vitrinei poate conține componente ascuțite, în mișcare și fierbinți.
Reparațiile se efectuează numai de către un tehnician calificat care este familiarizat cu produsul.

R290

(EN 60335-2-89: 2010).

Despachetare și instalare

Îndepărtați paletul de lemn și toate ambalajele.
Aparatul trebuie amplasat pe o suprafață plană.
Lăsați cel puțin 10 cm de spațiu liber în jurul dulapului pentru o ventilație corespunzătoare.

Pentru a permite agentului frigorific să se așeze corect în sistem, lăsați aparatul să stea câteva ore după mutarea sa.

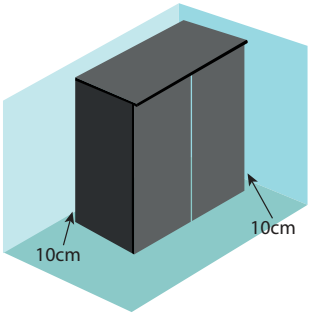

Conexiune electrică

Conectați produsul numai la o priză cu siguranțe fuzibile care este împământată corespunzător.
Tensiune: 230 V - 16A - 50Hz.

Pornire aparat

Înainte de utilizare, asigurați-vă că toate conexiunile electrice sunt uscate și intacte.
De asemenea, vă recomandăm să curățați aparatul înainte de prima utilizare.
Consultați secțiunea privind întreținerea și curățarea.

Setări de temperatură

Prelungirea termenului de valabilitate: Temperatura corectă (0-5°C) prelungește semnificativ termenul de valabilitate al alimentelor, reducând risipa dintr-un frigider comercial.
Păstrarea calității: Temperatura optimă menține gustul, textura și proprietățile nutritive ale alimentelor, reducând risipa cauzată de pierderea calității.
Risc redus de toxiinfecție alimentară: Temperatura scăzută adecvată împiedică dezvoltarea bacteriilor dăunătoare, asigurând siguranța alimentelor și reducând risipa aferentă.
Consum eficient de energie: Temperatura corectă asigură funcționarea eficientă a frigiderului.

Cerințe climatice specifice aparatului

GUC: Dulapul este proiectat să funcționeze într-un climat în care temperatura și umiditatea maxime sunt de 30 °C și umiditatea relativă relevantă este de 55%, respectiv.

GUF: Dulapul este proiectat să funcționeze într-un climat în care temperatura și umiditatea fluctuează între 16 °C și 30 °C, iar umiditatea relativă este între 40% și 55%.

Întreținere și curățare

Curățați dulapul cu o cârpă moale.
Utilizați apă caldă cu săpun delicat.
Nu utilizați materiale de curățare agresive, cum ar fi bureții spiralați, materiale abrazive sau clor.
Nu utilizați apă pe sau în apropierea componentelor electrice.
Curățați condensatorul în fiecare lună. Utilizați un taburet pentru a accesa condensatorul de sus și curățați-l cu un aspirator sau o perie moale. Dacă este necesar, îndepărtați placa ce susține filtrul și curățați-o.
Nu așezați obiecte deasupra dulapului, deoarece împiedică fluxul de aer.

Service

Sistemul de răcire este un sistem închis ermetic care nu necesită inspecții de service frecvente.
Dacă aparatul nu răcește, verificați o eventuală întrerupere de curent.

Etichetă produs

Eticheta produsului se găsește de obicei în interiorul sau pe partea din spate a vitrinei.

Numărul de serie indică data fabricației. A se vedea săgeata din dreapta.
În acest exemplu, data fabricației este 2 februarie 2023. Tefcold livrează piesele de schimb necesare cel puțin 8 ani de la data fabricației.

TEFCOLD®
Industrivej 25:DK-8800 Viborg:Denmark

MODEL:			
CLIMATIC CLASS	4	VOLTAGE(V)	220-240
NET.VOL(L)	92	CURRENT(A)	0.6
R-600a(g.)	45	FREQ.(HZ.)	60
LAMP POWER(W)	1.3	GWP	3

Manufacture name: Tefcold A/S
Manufacture address: Industrivej 25, DK-8800 Viborg
Serial no.:
(01)05708181713980(11)230214(21)0031

Exemplu de etichetă de produs

Data fabricației

Panou

❄	Porniți un ciclu manual de dezghețare.	△	În modul de programare: parcurgeți codurile parametrilor sau măriți valoarea afișată.
SET	Pentru a afișa setarea implicită dorită. În modul de programare, acesta selectează un parametru sau confirmă o operațiune.	▽ AUX	În modul de programare: parcurgeți codurile parametrilor sau micșorați valoarea afișată.

Temperatură

Acest produs este echipat cu un termostat electronic care controlează temperatura cu exactitate. Dezghețarea (DEF) este, de asemenea, reglată automat. Setările și temperatura au fost deja setate în fabrică.
Dacă doriți să modificați temperatura, trebuie să țineți apăsat butonul SET timp de 3 secunde până când °C începe să pâlpâie pe afișaj. Puteți regla temperatura cu butoanele săgeată.
După eliberarea butoanelor, noua temperatură va fi setată.

Funcționare

△ + ▽ Blocați sau deblocați panoul

SET + ▽ Intrați în modul de programare

SET + △ Reveniți la afișarea temperaturii camerei

Indicații

❄	Pornit	Compresor activat
	Pâlpâie	Întârziere ciclu scurt activată
❄	Pornit	Dezghețare în curs
	Pâlpâie	Picurare în curs
°C	Pornit	Unitate de măsură
	Pâlpâie	Mod de programare
°F	Pornit	Unitate de măsură
	Pâlpâie	Mod de programare

Depanare

Problemă	Cauze posibile		Soluţie	Observații
Compre-sorul nu funcționează	Nu există curent.	Siguranța este arsă.	Înlocuiți siguranța	Dacă este nece-sar, vă rugăm să contactați serviciul post-vânzare pentru asistență.
		Conexiune slabă între cablu și priză.	Verificați priza	
		Circuitul I/O este defect	Verificați circuitul cu un multimetru	
	Termostatul digital nu este setat corect		Reglați termostatul la valorile corespun-zătoare	Solicitați ajutor spe-cializat
Compresorul continuă să funcționeze	Temperatura din interior este prea ridicată	Ușa este deschisă prea des.	Reduceţi timpul de deschidere	
		Prea multe alimente au fost depozitate simultan	Îndepărtați o parte din alimentele din vitrină.	
Prea zgomo-tos	Podeaua nu este plană		Plasați protecţie sub roți	
	Șurubul din ventilator sau condensator este slăbit		Strângeți șurubul	
	Circuitele frigorifice se ating între ele		Separați-le	
	Frigiderul este amplasat pe o suprafață neuniformă.		Îndreptaţi suprafaţa.	
Se aude un sunet de lichid care curge în con-gelator				Este sunetul agen-tului frigorific care circulă în sistemul de refrigerare. Acest lucru este normal
Sistemul de refrigerare nu funcționează pentru o peri-oadă lungă de timp, dar temperatura interioară este foarte scăzută				Acest lucru indică o bună izolare și o înaltă capacitate de retenţie a frigului. Acest lucru este normal.

Reciclare

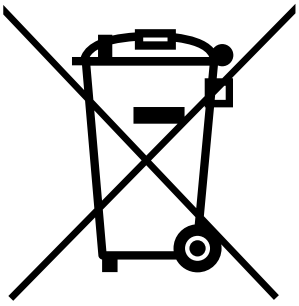

Utilizarea simbolului indică faptul că acest produs nu poate fi tratat ca deșeu menajer. Asigurându-vă că acest produs este eliminat corect, veți contribui la evitarea po-tențialelor consecințe negative pentru mediu și sănătatea umană, care ar putea fi cauzate de manipularea necorespunzătoare a deșeurilor acestui produs.
Vă rugăm să reciclați acest produs în conformitate cu reglementările locale aplicabile.
Directiva DEEE 2012/19/UE Acest produs nu include azbest sau CFC.
Uleiul din compresor nu conține PCB.

TEFCOLD®
COOL PRODUCTS WORLDWIDE

GUC50, 70 I 140/
GUF50, 70 I 140

USPRAVNI ORMARIĆI

Korisnički priručnik

**GUC50/
GUF50**

**GUC70/
GUF70**

**GUC140/
GUF140**

Sadržaj

Opis 115
Ključne značajke proizvoda 115
Sigurnosne upute 116
Raspakiranje i instalacija 116
Električni priključak 116
Pokrenite ormarić 116
Postavke temperature 116
Zahtjevi za klimu specifični za uređaj 117
Održavanje i čišćenje 117
Održavanje 117
Oznaka proizvoda 117
Ploča 118
Temperatura 118
Rad 118
Rješavanje problema 119
Odlaganje 119

Opis

Ovi uspravni ormarići G-line nude iznimnu vrijednost i robusnu pohranu za zahtjevne industrijske kuhinje.

Dostupni modeli: Odaberite između hladnjaka ili odgovarajuće opcije zamrzivača.

Optimalna organizacija: Ima podesive police i savršene je veličine za prihvat posuda u skladu s prehrambenom normom, maksimizirajući učinkovitost pohrane.

Izrađen za izdržljivost: Razvijen posebno za prometna okruženja s velikim volumenom, osiguravajući dugotrajnu pouzdanost.

Jednostavna mobilnost: Opremljen izdržljivim kotačićima, što olakšava svakodnevno pomicanje radi čišćenja.

Ključne značajke proizvoda

Ormarić od nehrđajućeg čelika

- Reverzibilna puna vrata
- Ventilirano hlađenje
- Digitalni kontroler i prikaz temperature
- Brava
- Samozatvarajuća vrata
- Podesive police prema prehrambenoj normi (EN 631)
- Jaki kotači
- Izvrstan omjer cijene i kvalitete

Sigurnosne upute

1. Za potpunu upotrebu ormarića preporučujemo da pročitate ovaj priručnik s uputama.
2. Korisnik je odgovoran za korištenje uređaja u skladu s ovim uputama.
3. U slučaju bilo kakvih kvarova odmah se obratite prodavaču.
4. Ormarić postavite na suho i ventilirano mjesto.
5. Držite ormarić dalje od izvora topline i ne izlažite ga izravnoj sunčevoj svjetlosti.
6. Napomena: svi su električni uređaji izvori potencijalne opasnosti.
7. U ormariću ne pohranjujte zapaljive materijale poput razrjeđivača boje, benzina itd.
8. Izjavljujemo da se u ovom proizvodu ne koristi ni azbest ni CFC.
9. Ulje u kompresoru ne sadrži PCB.

Ovaj proizvod sadrži rashladno sredstvo tipa R290.
Količina rashladnog sredstva navedena je na natpisnoj pločici.
R290 je prirodno, učinkovito i međunarodno odobreno rashladno sredstvo.
Ne utječe na ozonski omotač i jedva doprinosi efektu staklenika.
R290 je zapaljiv, stoga izbjegavajte svaki kontakt s otvorenim plamenom.
Zapaljivo rashladno sredstvo zahtijeva da oko uređaja osigurate dobru ventilaciju. Ne koristite mehaničke uređaje prilikom odmrzavanja, jer to može uzrokovati curenje sustava za hlađenje. Ne koristite električne uređaje unutar rashladnog odjeljka.
NAPOMENA: Strojni dio hladnjaka može sadržavati oštre, pokretne i vruće dijelove.
Popravke smije obavljati samo kvalificirani tehničar koji je upoznat s proizvodom.

R290

(EN 60335-2-89: 2010).

Raspakiranje i instalacija

Uklonite drvenu paletu i sav materijal za pakiranje.
Ormarić mora biti postavljen ravno.
Ostavite najmanje 10 cm slobodnog prostora oko ormarića za pravilnu ventilaciju.

Kako bi se rashladno sredstvo pravilno istaložilo u sustavu, ostavite ormarić da odstoji nekoliko sati nakon premještanja.

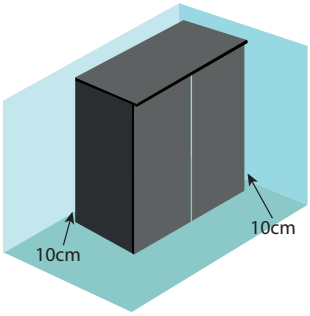

Električni priključak

Proizvod uključite samo u osiguranu i propisno uzemljenu utičnicu.
Napon: 230 V – 16 A – 50 Hz.

Pokrenite ormarić

Prije upotrebe provjerite jesu li električni spojevi suhi i neoštećeni.
Također preporučujemo čišćenje ormarića prije prve upotrebe.
Pogledajte odjeljak o održavanju i čišćenju.

Postavke temperature

Produženi rok trajanja: Ispravna temperatura (0-5 °C) značajno produžuje rok trajanja hrane, smanjujući kvarenje u komercijalnom hladnjaku.
Očuvana kvaliteta: Optimalna temperatura održava okus, teksturu i nutritivne vrijednosti hrane, smanjujući odbacivanje zbog gubitka kvalitete.
Minimizirani rizik trovanja hranom: Odgovarajuća niska temperatura sprječava rast štetnih bakterija, osigurava sigurnost hrane i smanjuje s tim povezan otpad.
Učinkovita potrošnja energije: Ispravna temperatura osigurava učinkovit rad hladnjaka.

Zahtjevi za klimu specifični za uređaj

GUC: Ormarić je dizajniran za rad u klimi gdje su maksimalna temperatura i vlažnost 30 °C, a relevantna relativna vlažnost 55 %.

GUF: Ormarić je dizajniran za rad u klimi gdje temperatura i vlažnost variraju između 16 °C i 30 °C te od 40 % relativne vlažnosti do 55 % relativne vlažnosti.

Održavanje i čišćenje

Očistite kućište mekom krpom.
Koristite mlaku vodu s blagim sapunom.
Ne koristite agresivna sredstva za čišćenje, poput abrazivnih spužvi, abrazivnih sredstava ili klora.
Ne koristite vodu na ili u blizini električnih dijelova.
Čistite kondenzator svaki mjesec. Koristite podnožje za pristup kondenzatoru odozgo i očistite ga usisavačem ili mekom četkom. Ako je potrebno, odvrnite ploču koja drži filtar i očistite je.
Nemojte stavljati predmete na vrh kućišta jer to ometa protok zraka.

Održavanje

Sustav hlađenja je hermetički zatvoren i ne zahtijeva česte servisne preglede. Ako se ormarić ne hladi, provjerite je li razlog nestanak struje.

Oznaka proizvoda

Etiketa proizvoda obično se nalazi u hladnjaku ili na njegovoj stražnjoj strani.

Serijski broj označava datum proizvodnje. Pogledajte strelicu desno.
U ovom primjeru datum proizvodnje je: 2. veljače 2023. Tefcold ima na raspolaganju potrebne rezervne dijelove najmanje 8 godina od datuma proizvodnje.

Primjer etikete proizvoda
Datum proizvodnje

Ploča

❄	Pokrenite ručni ciklus odmrzavanja.	∧	U načinu programiranja: pregledajte kodove parametara ili povećajte prikazanu vrijednost.
SET	Za prikaz ciljne zadane vrijednosti. U načinu programiranja odabire parametar ili potvrđuje operaciju.	∨ POMOĆNO	U načinu programiranja: pregledajte kodove parametara ili smanjite prikazanu vrijednost.

Temperatura

Ovaj je proizvod opremljen elektroničkim termostatom koji precizno kontrolira temperaturu. Odmrzavanje (DEF) se također automatski regulira. Postavke i temperatura su već postavljeni u tvornici.
Ako želite promijeniti temperaturu, morate držati pritisnut gumb SET 3 sekunde dok na zaslonu ne počne treperiti °C. Temperaturu možete podesiti pomoću gumba sa strelicama.
Nakon otpuštanja gumba, nova će temperatura biti postavljena.

Rad

∧ + ∨ Zaključavanje ili otključavanje ploče

SET + ∨ Uđite u način programiranja

SET + ∧ Povratak na prikaz sobne temperature

Pokazatelji

❄	Uključeno	Kompresor aktiviran
	Treperi	Aktivirano kašnjenje protiv kratkog ciklusa
❄	Uključeno	Odmrzavanje u tijeku
	Treperi	Kapanje u tijeku
°C	Uključeno	Mjerna jedinica
	Treperi	Način programiranja
°F	Uključeno	Mjerna jedinica
	Treperi	Način programiranja

Rješavanje problema

Problem	Mogući problemi		RJEŠENJE	Napomene
Kompresor ne radi	Struja je isključena.	Osigurač je pregorio.	Zamijenite osigurač	Ako je potrebno, obratite se post-prodajnoj službi za pomoć.
		Loša veza između utikača i utičnice.	Provjerite utičnicu	
		U/I krug je izvan pogona	Provjerite strujni krug s	
	Digitalni termostat nije ispravno postavljen		Podesite termostat na ispravne vrijed-nosti	Zatražite stručnu pomoć
Kompresor stalno radi	Unutarnja je temper-atura previsoka	Vrata se prečesto otvaraju.	Smanjite vrijeme otvaranja	
		Previše je hrane pohranjeno odjed-nom	Izvadite dio hrane iz ormarića.	
Previše bučno	Pod nije ravan		Postavite podloge ispod kotačića	
	Vijak u ventilatoru ili kondenzatoru je labav		Zategnite vijak	
	Rashladni se krugovi međusobno dodiruju		Razdvojite ih	
	Hladnjak je postavljen na neravnu površinu.		Poravnajte površinu.	
Čuje se zvuk tekućine koja teče u zamr-zivaču				To je zvuk rashlad-nog sredstva koje kruži u rashladnom sustavu. Ovo je normalno
Rashladni sustav ne radi dugo vremena, ali je unutarnja temperatura vrlo niska				To ukazuje na dobru izolaciju i visoko za-državanje hlađenja. To je normalno.

Odlaganje

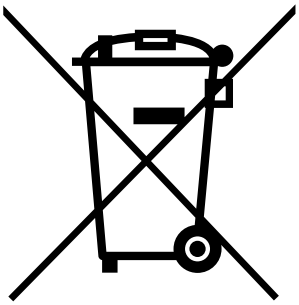

Korištenje simbola označava da se ovaj proizvod ne smije tretirati kao kućni otpad. Pravilnim odlaganjem ovog proizvoda pomoći ćete u sprječavanju potencijalnih negativnih posljedica za okoliš i ljudsko zdravlje, koje bi inače mogle biti uzrokovane nepravilnim rukovanjem otpadom ovog proizvoda.
Ovaj proizvod reciklirajte u skladu s važećim lokalnim propisima.
Direktiva 2012/19/EU o otpadnoj električnoj i elektroničkoj opremi.U ovom proizvodu se ne koristi ni azbest ni CFC.
Ulje u kompresoru ne sadrži PCB.

TEFCOLD®
COOL PRODUCTS WORLDWIDE

GUC50, 70 I 140/
GUF50, 70 I 140

SZAFY STOJĄCE

Podręcznik użytkownika

**GUC50/
GUF50**

**GUC70/
GUF70**

**GUC140/
GUF140**

Spis treści

Opis 122
Kluczowe cechy produktu 122
Instrukcje bezpieczeństwa 123
Rozpakowanie i instalacja 123
Podłączenie elektryczne 123
Uruchomienie urządzenia 123
Ustawienia temperatury 123
Wymagania klimatyczne specyficzne dla urządzenia . . 124
Konserwacja i czyszczenie 124
Serwis 124
Etykieta produktu 124
Panel 125
Temperatura 125
Operacje 125
Rozwiązywanie problemów 126
Utylizacja 126

Opis

Urządzenia stojące z linii G oferują wyjątkową wartość i solidne przechowywanie dla wymagających kuchni przemysłowych.

Dostępne modele: do wyboru jest chłodziarka lub pasująca do niej zamrażarka.

Optymalna organizacja: wyposażone w regulowane półki i idealnie dopasowane do pojemników Gastronorm, maksymalizując wydajność przechowywania.

Zbudowane z myślą o trwałości: zaprojektowane specjalnie dla środowisk o dużym natężeniu ruchu, zapewniając długoterminową niezawodność.

Łatwa mobilność: wyposażone w wytrzymałe kółka jezdne, ułatwiające codzienne przemieszczanie w celu czyszczenia.

Kluczowe cechy produktu

Urządzenie ze stali nierdzewnej

- Odwracalne drzwi pełne
- Wentylowane chłodzenie
- Cyfrowy kontroler i wyświetlacz temperatury
- Blokada
- Samozamykające się drzwi
- Regulowane półki zgodne z normą Gastronorm (EN 631)
- Mocne kółka
- Świetny stosunek jakości do ceny

Instrukcje bezpieczeństwa

1. Aby w pełni wykorzystać funkcjonalność urządzenia, zalecamy dokładne zapoznanie się z niniejszą instrukcją.
2. Użytkownik jest odpowiedzialny za obsługę urządzenia zgodnie z niniejszą instrukcją.
3. W przypadku jakichkolwiek nieprawidłowości w działaniu urządzenia należy natychmiast skontaktować się ze sprzedawcą.
4. Umieść urządzenie w suchym i wentylowanym miejscu.
5. Trzymaj urządzenie z dala od źródeł ciepła i nie wystawiaj go na bezpośrednie działanie promieni słonecznych.
6. Uwaga: wszystkie urządzenia elektryczne stanowią źródło potencjalnego zagrożenia.
7. Nie przechowywać w urządzeniu materiałów łatwopalnych, takich jak rozcieńczalnik do farb, benzyna itp.
8. Oświadczamy, że ten produkt nie zawiera azbestu ani freonu.
9. Olej w sprężarce nie zawiera PCB

Ten produkt zawiera czynnik chłodniczy typu R290.
Ilość czynnika chłodniczego jest podana na tabliczce znamionowej.
R290 to naturalny, wydajny i zatwierdzony na całym świecie czynnik chłodniczy.
Nie wpływa na warstwę ozonową i w niewielkim stopniu przyczynia się do efektu cieplarnianego.

R290 jest jednak łatwopalny, więc należy unikać kontaktu z otwartym ogniem.
Łatwopalny czynnik chłodniczy wymaga zapewnienia odpowiedniej wentylacji wokół urządzenia. Podczas odszraniania nie należy używać urządzeń mechanicznych, ponieważ może to spowodować rozszczelnienie układu chłodzenia. Wewnątrz komory chłodniczej nie wolno używać urządzeń elektrycznych.
Maszynowa część chłodziarki może zawierać ostre, ruchome i gorące elementy.
Naprawy mogą być wykonywane wyłącznie przez wykwalifikowanego technika, który jest zaznajomiony z produktem.
(EN 60335-2-89: 2010).

Rozpakowanie i instalacja

Usuń drewnianą paletę i wszystkie materiały opakowaniowe.
Urządzenie musi być ustawione poziomo.
Pozostaw co najmniej 10 cm wolnej przestrzeni wokół urządzenia w celu zapewnienia odpowiedniej wentylacji.

Aby umożliwić prawidłowe osadzenie się czynnika chłodniczego w układzie, należy pozostawić urządzenie na co najmniej dwie godziny po jego przeniesieniu.

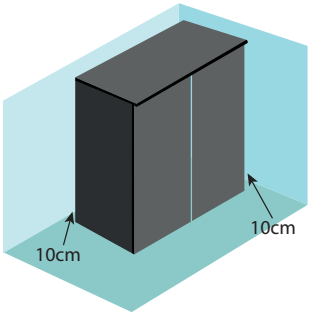

Podłączenie elektryczne

Produkt należy podłączać wyłącznie do prawidłowo uziemionego gniazda z bezpiecznikiem.
Napięcie: 230 V – 16 A – 50 Hz.

Uruchomienie urządzenia

Przed użyciem należy upewnić się, że połączenia elektryczne są suche i nienaruszone.
Zalecamy również wyczyszczenie urządzenia przed pierwszym użyciem.
Patrz rozdział dotyczący konserwacji i czyszczenia.

Ustawienia temperatury

Wydłużony okres przydatności do spożycia: prawidłowa temperatura (0-5°C) znacznie wydłuża okres przechowywania żywności, ograniczając jej psucie się w komercyjnej lodówce.
Zachowana jakość: optymalna temperatura pozwala zachować smak, konsystencję i wartości odżywcze żywności, minimalizując straty spowodowane utratą jakości.
Zminimalizowane ryzyko zatrucia pokarmowego: odpowiednio niska temperatura hamuje rozwój szkodliwych bakterii, zapewniając bezpieczeństwo żywności i ograniczając ilość odpadów.
Efektywne zużycie energii: prawidłowa temperatura zapewnia wydajną pracę lodówki.

Wymagania klimatyczne specyficzne dla urządzenia

GUC: Urządzenie jest przeznaczone do pracy w klimacie, w którym maksymalna temperatura i wilgotność wynoszą odpowiednio 30ºC i 55% wilgotności względnej (RH).

GUF: urządzenie zostało zaprojektowane do pracy w klimacie, w którym temperatura i wilgotność wynoszą od 16ºC do 30ºC, a wilgotność względna wynosi od 40% RH do 55% RH.

Konserwacja i czyszczenie

Wyczyść urządzenie miękką ściereczką.
Używaj letniej wody z łagodnym mydłem.
Nie używaj agresywnych środków czyszczących, takich jak czyściki, materiały ścierne lub chlor.
Nie używaj wody w pobliżu elementów elektrycznych.
Skraplacz należy czyścić co miesiąc. Użyj stołka, aby uzyskać dostęp do skraplacza od góry i wyczyść go odkurzaczem lub miękką szczotką. W razie potrzeby odkręć płytkę przytrzymującą filtr, zdejmij ją i wyczyść filtr.
Nie umieszczaj przedmiotów na górze urządzenia, ponieważ utrudnia to przepływ powietrza.

Serwis

Układ chłodzenia jest układem hermetycznie zamkniętym, który nie wymaga częstych przeglądów serwisowych.
Jeśli urządzenie nie chłodzi, należy sprawdzić, czy przyczyną nie jest przerwa w zasilaniu.

Etykieta produktu

Etykieta produktu zwykle znajduje się wewnątrz lub z tyłu urządzenia.

Numer seryjny wskazuje datę produkcji. Patrz strzałka po prawej stronie.
W tym przykładzie data produkcji to: 2 lutego 2023 r.Tefcold dostarcza niezbędne części zamienne przez co najmniej 8 lat od daty produkcji.

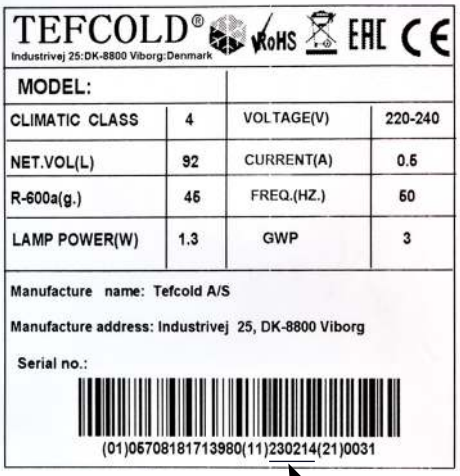
TEFCOLD®
Industrivej 25:DK-8800 Viborg:Denmark

MODEL:			
CLIMATIC CLASS	4	VOLTAGE(V)	220-240
NET.VOL(L)	92	CURRENT(A)	0.6
R-600a(g.)	46	FREQ.(HZ.)	60
LAMP POWER(W)	1.3	GWP	3

Manufacture name: Tefcold A/S
Manufacture address: Industrivej 25, DK-8800 Viborg
Serial no.:
(01)05708181713980(11)230214(21)0031

Przykładowa etykieta produktu

Data produkcji

Panel

❄	Uruchom ręczny cykl odszraniania.	△	W trybie programowania: przeglądaj kody parametrów lub zwiększaj wyświetlaną wartość.
SET	Aby wyświetlić docelową wartość zadaną. W trybie programowania wybiera parametr lub potwierdza operację.	▽ AUX	W trybie programowania: przeglądaj kody parametrów lub zmniejszaj wyświetlaną wartość.

Temperatura

Ten produkt jest wyposażony w elektroniczny termostat, który dokładnie kontroluje temperaturę. Odszranianie (DEF) jest również regulowane automatycznie. Ustawienia i temperatura zostały już ustawione fabrycznie.
Aby zmienić temperaturę, należy przytrzymać przycisk SET przez 3 sekundy, aż na wyświetlaczu °C zacznie migać. Temperaturę można regulować za pomocą przycisków strzałek.
Po zwolnieniu przycisków ustawiona zostanie nowa temperatura.

Operacje

△ + ▽ Zablokuj lub odblokuj panel

SET + ▽ Wejdź w tryb programowania

SET + △ Wróć do wyświetlania temperatury pokojowej

Wskazania

❄	Wł.	Sprężarka włączona
	Miganie	Aktywowane opóźnienie zapobiegania krótkim cyklom
❄	Wł.	Trwa odszranianie
	Miganie	Trwa kapanie
°C	Wł.	Jednostka miary
	Miganie	Tryb programowania
°F	Wł.	Jednostka miary
	Miganie	Tryb programowania

Rozwiązywanie problemów

Problem	Możliwe przyczyny		Rozwiązanie	Uwagi
Sprężarka nie działa	Zasilanie jest wyłączone.	Bezpiecznik jest przepalony.	Wymień bezpiecznik	W razie potrzeby prosimy o kontakt z działem obsługi po-sprzedażnej w celu uzyskania pomocy.
		Słabe połączenie między wtyczką a gniazdem.	Sprawdź gniazdo	
		Obwód I/O jest niesprawny	Sprawdź obwód (zgodnie z instrukcją serwisową)	
	Termostat cyfrowy nie jest ustawiony praw-idłowo		Ustaw termostat na właściwe wartości.	Poproś o profesjon-alną pomoc
Sprężarka cią-gle pracuje	Temperatura wewnątrz jest zbyt wysoka	Drzwi są otwierane zbyt często.	Ogranicz częstot-liwość otwierania drzwi	
		Przechowywana jest zbyt duża ilość żywności naraz	Usuń część żywności z urządzenia.	
Generuje nadmierny hałas	Podłoga nie jest wypoziomowana		Umieść podkładki pod kółkami jezdnymi	
	Śruba w wentylatorze lub skraplaczu jest poluzowana		Dokręć śrubę	
	Obwody chłodnicze stykają się ze sobą (co może powodować hałas lub wibracje)		Rozdziel je	
	Urządzenie jest umieszczone na nierównej powierzchni.		Wyrównaj powier-zchnię.	
W urządze-niu słychać dźwięk przepływa-jącej cieczy				Jest to dźwięk czynnika chłod-niczego krążącego w układzie chłod-niczym. To normalne
System chłodzenia nie działa przez długi czas, ale temperatura wewnątrz jest bardzo niska.				To wskazuje na dobrą izolację i zdolność utrzymania niskiej temperatury. To normalne.

Utylizacja

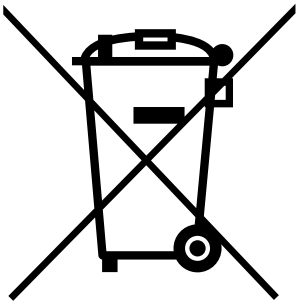

Użycie symbolu oznacza, że produkt ten nie może być traktowany jako odpad do-mowy.
Zapewnienie prawidłowej utylizacji tego produktu pomoże zapobiec potencjalnym negatywnym konsekwencjom dla środowiska i zdrowia ludzkiego, które w przeciwnym razie mogłyby zostać spowodowane niewłaściwym postępowaniem z odpadami tego produktu.
Produkt należy poddać recyklingowi zgodnie z obowiązującymi przepisami lokalnymi.
Dyrektywa WEEE 2012/19/EUW tym produkcie nie zastosowano azbestu ani freonu.
Olej w sprężarce nie zawiera PCB.

TEFCOLD®
COOL PRODUCTS WORLDWIDE

GUC50, 70 & 140/
GUF50, 70 & 140

ΟΡΘΙΑ ΕΡΜΑΡΙΑ

Εγχειρίδιο χρήσης

**GUC50/
GUF50**

**GUC70/
GUF70**

**GUC140/
GUF140**

Πίνακας περιεχομένων

Περιγραφή 129
Βασικά χαρακτηριστικά του προϊόντος 129
Οδηγίες ασφαλείας. 130
Αποσυσκευασία και εγκατάσταση 130
Ηλεκτρική σύνδεση 130
Εκκίνηση ερμαρίου 130
Ρυθμίσεις θερμοκρασίας. 130
Απαιτήσεις κλιματισμού για συγκεκριμένες συσκευές . . 131
Συντήρηση και καθαρισμός 131
Σέρβις 131
Ετικέτα προϊόντος 131
Πίνακας 132
Θερμοκρασία 132
Λειτουργία 132
Αντιμετώπιση προβλημάτων 133
Απόρριψη 133

Περιγραφή

Αυτές οι όρθιες μονάδες της σειράς G προσφέρουν εξαιρετική ποιότητα και ισχυρή αποθήκευση για απαιτητικές βιομηχανικές κουζίνες.

Διαθέσιμα μοντέλα: Επιλέξτε από το ψυγείο ή την αντίστοιχη επιλογή καταψύκτη.

Βέλτιστη οργάνωση: Διαθέτει ρυθμιζόμενα ράφια και έχει το ιδανικό μέγεθος για να χωράει τα δοχεία γαστρονόμου, μεγιστοποιώντας την αποδοτικότητα της αποθήκευσης.

Κατασκευασμένο για ανθεκτικότητα: Αναπτύχθηκε ειδικά για πολυσύχναστα, υψηλού όγκου περιβάλλοντα, εξασφαλίζοντας μακροχρόνια αξιοπιστία.

Εύκολη κινητικότητα: Εξοπλισμένο με τροχούς (ρόδες) βαρέως τύπου, που διευκολύνουν την καθημερινή μετακίνηση για τον καθαρισμό.

Βασικά χαρακτηριστικά του προϊόντος

Ερμάριο από ανοξείδωτο ατσάλι

- Αναστρέψιμη συμπαγής πόρτα
- Αεριζόμενη ψύξη
- Ψηφιακός ελεγκτής και οθόνη θερμοκρασίας
- Κλείδωμα
- Αυτοκλειόμενη πόρτα
- Ρυθμιζόμενα ράφια σύμφωνα με το Gastronorm (EN 631)
- Ισχυροί τροχοί
- Εξαιρετική σχέση ποιότητας-τιμής

Οδηγίες ασφαλείας

1. Για να μπορέσετε να χρησιμοποιήσετε πλήρως το ερμάριο, σας συνιστούμε να διαβάσετε αυτό το εγχειρίδιο χρήσης.
2. Ο χρήστης είναι υπεύθυνος για τη λειτουργία της συσκευής σύμφωνα με τις παρούσες οδηγίες.
3. Επικοινωνήστε αμέσως με τον αντιπρόσωπό σας σε περίπτωση οποιασδήποτε δυσλειτουργίας.
4. Τοποθετήστε το ερμάριο σε ξηρό και αεριζόμενο μέρος.
5. Τοποθετήστε το ερμάριο μακριά από πηγές εκπομπής θερμότητας και μην το εκθέτετε σε άμεσο ηλιακό φως.
6. Σημείωση: όλες οι ηλεκτρικές συσκευές αποτελούν πηγές δυνητικού κινδύνου.
7. Μην αποθηκεύετε στο ερμάριο εύφλεκτα υλικά, όπως διαλυτικό χρωμάτων, βενζίνη κλπ.
8. Δηλώνουμε ότι στο προϊόν αυτό δεν χρησιμοποιείται ούτε αμίαντος ούτε CFC (χλωροφθοράνθρακες).
9. Το λάδι του συμπιεστή δεν περιέχει PCB (πολυχλωριωμένα διφαινύλια).

Αυτό το προϊόν περιέχει ψυκτικό μέσο τύπου R290.
Η ποσότητα του ψυκτικού μέσου αναγράφεται στην πινακίδα σήμανσης.
Το R290 είναι ένα φυσικό, αποτελεσματικό και διεθνώς εγκεκριμένο ψυκτικό μέσο.
Δεν επηρεάζει το στρώμα του όζοντος και συμβάλλει ελάχιστα στο φαινόμενο του θερμοκηπίου.
Το R290 είναι εύφλεκτο, επομένως πρέπει να αποφεύγεται οποιαδήποτε επαφή με γυμνή φλόγα.
Το εύφλεκτο ψυκτικό μέσο απαιτεί να έχετε εξασφαλίσει καλό εξαερισμό γύρω από τη συσκευή.
Μην χρησιμοποιείτε μηχανικές συσκευές κατά την απόψυξη, καθώς αυτό μπορεί να προκαλέσει διαρροή στο σύστημα ψύξης. Μην χρησιμοποιείτε ηλεκτρικές συσκευές μέσα στον ψυκτικό θάλαμο αποθήκευσης.
Το μηχανικό μέρος του ψυγείου μπορεί να περιέχει αιχμηρά, κινούμενα και καυτά εξαρτήματα.
Οι επισκευές πρέπει να πραγματοποιούνται μόνο από εξειδικευμένο τεχνικό που είναι εξοικειωμένος με το προϊόν.

R290

(EN 60335-2-89: 2010).

Αποσυσκευασία και εγκατάσταση

Αφαιρέστε την ξύλινη παλέτα και όλο το υλικό της συσκευασίας.
Τοι ερμάριο πρέπει να τοποθετηθεί σε επίπεδη θέση.
Αφήστε τουλάχιστον 10 cm ελεύθερο χώρο γύρω από το ερμάριο για σωστό αερισμό.
Για να μπορέσει το ψυκτικό μέσο να εγκατασταθεί σωστά στο σύστημα, αφήστε το ερμάριο ακίνητο για μερικές ώρες μετά τη μετακίνησή του.

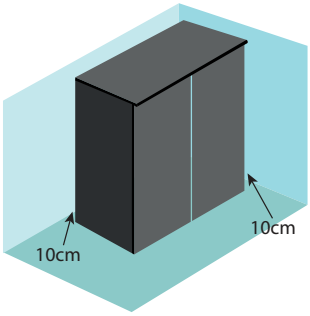

Ηλεκτρική σύνδεση

Συνδέετε το προϊόν μόνο σε ασφαλιζόμενη και κατάλληλα γειωμένη πρίζα.
Τάση: 230 Volt - 16A - 50Hz.

Εκκίνηση ερμαρίου

Πριν από τη χρήση, βεβαιωθείτε ότι οι ηλεκτρικές συνδέσεις είναι στεγνές και άθικτες.
Συνιστούμε επίσης τον καθαρισμό του ερμαρίου πριν από την πρώτη χρήση.
Ανατρέξτε στην ενότητα σχετικά με τη συντήρηση και τον καθαρισμό.

Ρυθμίσεις θερμοκρασίας

Παρατεταμένη διάρκεια ζωής: Η σωστή θερμοκρασία (0-5°C) παρατείνει σημαντικά τη διάρκεια ζωής των τροφίμων, μειώνοντας την αλλοίωση σε ένα επαγγελματικό ψυγείο.
Διατηρημένη ποιότητα: Η βέλτιστη θερμοκρασία διατηρεί τη γεύση, την υφή και τη θρεπτική αξία των τροφίμων, ελαχιστοποιώντας τις απορρίψεις λόγω απώλειας ποιότητας.
Ελαχιστοποίηση του κινδύνου τροφικής δηλητηρίασης: Η διατήρηση κατάλληλων χαμηλών θερμοκρασιών αναστέλλει την ανάπτυξη επιβλαβών βακτηρίων, εξασφαλίζοντας την ασφάλεια των τροφίμων και μειώνοντας τα απόβλητα τροφίμων.
Αποδοτική κατανάλωση ενέργειας: Η σωστή θερμοκρασία εξασφαλίζει αποδοτική λειτουργία του ψυγείου.

Απαιτήσεις κλιματισμού για συγκεκριμένες συσκευές

GUC: Το ερμάριο έχει σχεδιαστεί για να λειτουργεί σε περιβάλλον όπου η μέγιστη θερμοκρασία και υγρασία είναι 30ºC και η σχετική υγρασία είναι 55%, αντίστοιχα.

GUF: Το ερμάριο έχει σχεδιαστεί για να λειτουργεί σε περιβάλλον όπου η θερμοκρασία και η υγρασία κυμαίνονται μεταξύ 16ºC και 30ºC, και από 40% RH έως 55% RH.

Συντήρηση και καθαρισμός

Καθαρίστε το ερμάριο με ένα μαλακό πανί.
Χρησιμοποιήστε χλιαρό νερό με ήπιο σαπούνι.
Μην χρησιμοποιείτε επιθετικά καθαριστικά όπως σφουγγάρια τριψίματος, λειαντικά ή χλώριο.
Μην χρησιμοποιείτε νερό σε ή κοντά σε ηλεκτρικά εξαρτήματα.
Καθαρίζετε τον συμπυκνωτή κάθε μήνα.
Χρησιμοποιήστε ένα σκαμπό για να φτάσετε στον συμπυκνωτή από πάνω και καθαρίστε τον με ηλεκτρική σκούπα ή μια μαλακή βούρτσα.
Εάν είναι απαραίτητο, αφαιρέστε την πλάκα που συγκρατεί το φίλτρο και καθαρίστε την.
Μην τοποθετείτε αντικείμενα πάνω στο ερμάριο, καθώς εμποδίζεται η ροή του αέρα.

Σέρβις

Το σύστημα ψύξης είναι ένα ερμητικά κλειστό σύστημα που δεν απαιτεί συχνές επιθεωρήσεις σέρβις.
Αν το ερμάριο δεν ψύχεται, ελέγξτε αν οφείλεται σε διακοπή ρεύματος.

Ετικέτα προϊόντος

Η ετικέτα του προϊόντος βρίσκεται συνήθως μέσα ή στο πίσω μέρος του ψυγείου.

Ο σειριακός αριθμός υποδεικνύει την ημερομηνία παραγωγής. Δείτε το βέλος στα δεξιά.
Σε αυτό το παράδειγμα η ημερομηνία παραγωγής είναι: 2 Φεβρουαρίου 2023. Η Tefcold διαθέτει τα απαραίτητα ανταλλακτικά τουλάχιστον 8 χρόνια μετά την ημερομηνία παραγωγής.

Δείγμα ετικέτας προϊόντος

Ημερομηνία παραγωγής

Πίνακας

❄	Ξεκινήστε έναν χειροκίνητο κύκλο απόψυξης.	∧	Στη λειτουργία προγραμματισμού: περιηγηθείτε στους κωδικούς παραμέτρων ή αυξήστε την εμφανιζόμενη τιμή.
SET	Για να εμφανιστεί η επιθυμητή τιμή ρύθμισης. Στη λειτουργία προγραμματισμού, επιλέγει μια παράμετρο ή επιβεβαιώνει μια λειτουργία.	∨ AUX	Στη λειτουργία προγραμματισμού: περιηγηθείτε στους κωδικούς παραμέτρων ή μειώστε την εμφανιζόμενη τιμή.

Θερμοκρασία

Αυτό το προϊόν είναι εξοπλισμένο με ηλεκτρονικό θερμοστάτη που ελέγχει με ακρίβεια τη θερμοκρασία. Η απόψυξη (DEF) ρυθμίζεται επίσης αυτόματα. Οι ρυθμίσεις και η θερμοκρασία έχουν ήδη ρυθμιστεί στο εργοστάσιο.
Αν θέλετε να αλλάξετε τη θερμοκρασία, πρέπει να κρατήσετε πατημένο το κουμπί SET για 3 δευτερόλεπτα μέχρι να αρχίσει να αναβοσβήνει η ένδειξη °C στην οθόνη.
Μπορείτε να ρυθμίσετε τη θερμοκρασία με τα βέλη.
Αφού αφήσετε τα κουμπιά, θα ρυθμιστεί η νέα θερμοκρασία.

Λειτουργία

∧ + ∨ Κλείδωμα ή ξεκλείδωμα του πίνακα

SET + ∨ Είσοδος σε λειτουργία προγραμματισμού

SET + ∧ Επιστροφή στην ένδειξη θερμοκρασίας δωματίου

Ενδείξεις

❄	Ενεργοποιημένο	Ενεργοποίηση συμπιεστή
	Αναβοσβήνει	Ενεργοποιημένη καθυστέρηση κατά του σύντομου κύκλου
❄	Ενεργοποιημένο	Απόψυξη σε εξέλιξη
	Αναβοσβήνει	Στάξιμο σε εξέλιξη
°C	Ενεργοποιημένο	Μονάδα μέτρησης
	Αναβοσβήνει	Λειτουργία προγραμματισμού
°F	Ενεργοποιημένο	Μονάδα μέτρησης
	Αναβοσβήνει	Λειτουργία προγραμματισμού

Αντιμετώπιση προβλημάτων

Πρόβλημα	Πιθανά ζητήματα		Λύση	Παρατηρήσεις
Ο συμπιεστής δεν λειτουργεί	Το ρεύμα είναι απενεργοποιημένο.	Η ασφάλεια έχει καεί.	Αντικαταστήστε την ασφάλεια	Εάν είναι απαραίτητο, επικοινωνήστε με την υπηρεσία εξυπηρέτησης μετά την πώληση για βοήθεια.
		Κακή σύνδεση μεταξύ βύσματος και πρίζας.	Ελέγξτε την πρίζα	
		Το κύκλωμα εισόδου/εξόδου είναι εκτός λειτουργίας	Ελέγξτε το κύκλωμα με	
	Ο ψηφιακός θερμοστάτης δεν έχει ρυθμιστεί σωστά		Ρυθμίστε τον θερμοστάτη στις σωστές τιμές του.	Ζητήστε επαγγελματική βοήθεια
Ο συμπιεστής συνεχίζει να λειτουργεί	Η θερμοκρασία στο εσωτερικό είναι πολύ υψηλή	Η πόρτα ανοίγει πολύ συχνά.	Μειώστε τις ώρες λειτουργίας	
		Έχουν αποθηκευτεί πάρα πολλά τρόφιμα ταυτόχρονα	Αφαιρέστε μερικά τρόφιμα από το ερμάριο.	
Πολύ θόρυβος	Το δάπεδο δεν είναι επίπεδο		Τοποθετήστε τα μαξιλαράκια κάτω από τις περιστρεφόμενες ρόδες	
	Η βίδα του ανεμιστήρα ή του συμπυκνωτή είναι χαλαρή		Σφίξτε τη βίδα	
	Τα ψυκτικά κυκλώματα αγγίζουν το ένα το άλλο		Διαχωρίστε τα	
	Το ψυγείο έχει τοποθετηθεί σε μη επίπεδη επιφάνεια.		Τοποθετήστε σε επίπεδη επιφάνεια.	
Υπάρχει ένας ήχος υγρού που ρέει στον καταψύκτη				Είναι ο ήχος του ψυκτικού μέσου που κυκλοφορεί στο σύστημα ψύξης. Αυτό είναι φυσιολογικό
Το σύστημα ψύξης δεν λειτουργεί για μεγάλο χρονικό διάστημα αλλά η εσωτερική θερμοκρασία είναι πολύ χαμηλή				Αυτό υποδηλώνει καλή μόνωση και υψηλή διατήρηση ψύξης. Αυτό είναι φυσιολογικό.

Απόρριψη

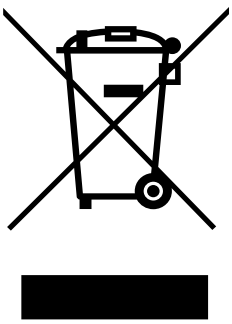

Η χρήση του συμβόλου υποδεικνύει ότι το προϊόν αυτό δεν μπορεί να αντιμετωπιστεί ως οικιακό απόβλητο.
Διασφαλίζοντας τη σωστή απόρριψη αυτού του προϊόντος, θα βοηθήσετε στην αποφυγή πιθανών αρνητικών συνεπειών για το περιβάλλον και την ανθρώπινη υγεία, οι οποίες θα μπορούσαν διαφορετικά να προκληθούν από τον ακατάλληλο χειρισμό των αποβλήτων αυτού του προϊόντος.
Ανακυκλώστε αυτό το προϊόν σύμφωνα με την ισχύουσα τοπική νομοθεσία.
Οδηγία ΑΗΗΕ 2012/19/ΕΕ
Σε αυτό το προϊόν δεν χρησιμοποιείται αμίαντος ούτε CFC.
Το λάδι του συμπιεστή δεν περιέχει PCB.